MEMORIA TÉCNICA VALORADA PARA LA REALIZACIÓN DE OBRAS DE REFORMA – REHABILITACIÓN DE KIOSCO MUNICIPAL UBICADO EN LA PLAZA DE SAN ROQUE, SANLÚCAR DE BARRAMEDA.

MEMORIA TÉCNICA VALORADA PARA LA REALIZACIÓN DE OBRAS DE REFORMA – REHABILITACIÓN EN KIOSCO MUNICIPAL UBICADO EN LA PLAZA DE SAN ROQUE, SANLÚCAR DE BARRAMEDA.

ÍNDICE

1. PROMOTOR
2. OBJETO DE LAS ACTUACIONES
3. DESCRIPCIÓN GENÉRICA DE LA FINCA
4. ANTECEDENTES
5. DESCRIPCIÓN DE LAS ACTUACIONES PROPUESTAS
6. MEDIDAS DE SEGURIDAD Y SALUD
7. DIRECTOR DEL CONTRATO
8. PLAZO DE EJECUCIÓN
9. VALORACIÓN DE LAS OBRAS
10. SUPERVISIÓN. DIVISIÓN EN LOTES. CÓDIGOS CPV.

ANEXO I MEDICIONES Y PRESUPUESTO DE LAS OBRAS

1. PROMOTOR

Se redacta la presente memoria técnica valorada atendiendo a las necesidades de mantenimiento y conservación que subyacen de la legislación vigente y que atribuye a los propietarios de bienes inmuebles. Asimismo responde a la voluntad de la Presidenta de la Gerencia Municipal de Urbanismo que es quien encarga la redacción de la presente.

La Gerencia Municipal de Urbanismo con CIF P6103206F actúa como promotora de las obras. No obstante, la titularidad del edificio sobre el que se realizarán las actuaciones, corresponde al Excmo. Ayuntamiento de Sanlúcar de Barrameda.

2. OBJETO DE LAS ACTUACIONES

Serán objeto de las actuaciones el kiosco ubicado en el centro de la Plaza de San Roque, en el centro de la ciudad de Sanlúcar de Barrameda. Estas actuaciones están encaminadas a mejorar las condiciones de utilización, estabilidad, salubridad y habitabilidad para devolver a la edificación a las condiciones óptimas para su uso.

3. DESCRIPCIÓN GENÉRICA DE LA FINCA

Se trata de una edificación de planta hexagonal, cuyos lados miden 1,20 metros, y altura aproximada de 3,80 metros de una sola planta. En el interior del mismo es diáfano, ocupando una superficie de 3,72 m².
Dispone de huecos tanto de iluminación como de ventilación en todas sus fachadas, algunos de ellos practicables y otros fijos, y en una de ellas alberga una puerta de acceso.

Actualmente tiene dotación de instalación eléctrica, obsoleta, y carece de dotación de otros suministros urbanos como pudieran ser abastecimiento, saneamiento y telecomunicaciones.

4. ANTECEDENTES

Según se conoce, en los inicios de la construcción, ésta era utilizada como urinario público para hombres.

Más recientemente fue utilizado como kiosco para la venta de chucherías y golosinas. No obstante son ya varios los años que el kiosco se encuentra cerrado y sin uso alguna, habiendo carecido de actuaciones de mantenimiento o conservación.

La plaza de San Roque, ha sido objeto de remodelaciones recientes, entre ellas la de su pavimento, sin que se haya considerado la dotación al kiosco de red de saneamiento – acometida.

Sí se dispone de la posibilidad de acometida de abastecimiento de agua sin necesidad de acometer obras sobre la vía pública, no así de red de saneamiento – evacuación para lo que sería preceptivo hacer obras en el pavimento de la Plaza.

5. DESCRIPCIÓN DE LAS ACTUACIONES PROPUESTAS

Las actuaciones a realizar en la edificación descrita son:

- Saneado de las fachadas exteriores, mejora de los revestimientos existentes, reconstrucción de las piezas de molduras desprendidas o inexistentes, y pintado completo de las mismas.

- Sustitución de las carpinterías existentes. Para ello se propone lo siguiente:

  * Sustitución de la puerta de acceso al kiosco de cerrajería, por una de aluminio lacado imitación madera.

* Sustitución de todas las ventanas, fijas o abatibles, con su elemento de cerrajería de protección abatible exterior, por unas ventanas de guillotinas interiores de apertura vertical, así como con un elemento de protección ciego exterior basculante invertido de una hoja. Ambos realizados con aluminio lacado color imitación madera.

* Sustitución de los marcos de madera con telas mosquiteras ubicados sobre las carpinterías, por ventanas basculantes invertidas, realizadas en aluminio lacado color imitación madera.

Con este cambio de carpinterías, se pretende que el kiosco sea utilizable en todas sus caras, que tenga la posibilidad de cerrarse y quedar completamente estanco , o de abrirse para ventilarse y/o iluminarse naturalmente en todas sus fachadas. Utilizando para ello materiales no discordantes con la edificación actual pero adecuados a la normativa y posibilidades actuales.

- Eliminación – desmontado de elementos interiores discordantes como baldas de madera, repisas, estanterías y su traslado a vertedero autorizado.

- Levantado de la solería existente actualmente y su traslado a vertedero autorizado.

- Sustitución de la red de electricidad e iluminación completa del kiosco, dotándolo de tomas de corrientes, y puntos de iluminación adecuados a la normativa vigente. Dotación de puntos de luz exteriores.

- Dotación al kiosco de un punto de suministro de agua, sin desagüe.

- Adecentado y saneado de los paramentos interiores del kiosco, pintando los mismos.

- Revisión de la cubierta, sustitución de las tejas rotas, por otras iguales o lo más similares posibles según la disponibilidad del mercado. Análisis de posibles filtraciones de cubierta y corrección en su caso.

6. MEDIDAS DE SEGURIDAD Y SALUD

La empresa adjudicataria será la responsable de tomar todas y cuantas medidas de seguridad y salud sean preceptivas para garantizar la correcta realización de los trabajos en condiciones de absoluta seguridad para los operarios. Para ello se atenderán a estas medidas de protección tanto individuales como colectivas que tendrán carácter de mínimos.

La primera medida para garantizar las medidas de seguridad, es el establecimiento del proceso constructivo. Por ello, y según se define en el apartado "5. Descripción de las actuaciones propuestas" como medidas previas al inicio propio de los trabajos se realizarán las siguientes actuaciones:

- Análisis, comprobación y petición de información de todos los servicios afectados en el entorno de las obras. Se prestará especial atención a las conducciones eléctricas y de fontanería que puedan existir.

- Si para los trabajos de se van a necesitar andamios o medios auxiliares similares, el montaje de éstos se regirá por la normativa específica en materia de seguridad salud aportando para ello las instrucciones de montaje, plan de montaje y desmontaje del mismo o cuanta documentación sea preceptiva.

- Debido a la concurrencia de personas en la Plaza y la inmediación de numerosas mesas y sillas de los bares ubicados en ella, se deberá informar a los establecimientos afectados, y señalizar / acotar el espacio para garantizar la seguridad de las personas circundantes a la obra.

EVALUACIÓN DE RIESGOS

Asfixia.
Intoxicación por vía oral.
Infecciones.
Atrapamiento o hundimiento.
Ahogamiento.
Golpeo en la cabeza.
Cortes, y pinchazos.
Afecciones en la piel por dermatitis de contacto.
Quemaduras físicas y químicas.
Proyecciones de objetos y/o fragmentos.
Ambiente pulvígeno.
Animales y/o parásitos.
Atrapamientos.
Caídas de personas al mismo nivel.
Caídas de personas a distinto nivel nivel.
Contactos eléctricos directos.
Cuerpos extraños en ojos.
Desprendimientos.
Insolación.
Pisada sobre objetos punzantes.
Hundimientos.
Vibraciones.
Sobreesfuerzos.
Ruido.
Caída de personas de altura.

MEDIDAS DE PROTECCIÓN COLECTIVAS

Iluminación Adecuada de la zona de trabajo.

Ventilación de la zona de trabajo.
Instalación o dotación de medios auxiliares adecuados.
Señalización – Acotamiento de espacios de trabajos.

MEDIDAS DE PROTECCIÓN INDIVIDUALES (EPIs)

Guantes normalizados con marcado CE.
Gafas anti impactos normalizados con marcado CE.
Mascarilla de respiración.
Arnés de seguridad anclados a puntos estables y seguros.
Casco con barbuquejo normalizado con marcado CE.

CONSIDERACIONES GENERALES.

Todas estas medidas de protección tendrán carácter de mínimo, el contratista deberá disponer de todas aquellas que sean necesarias para garantizar la seguridad de todos los trabajadores.

Al tratarse de obras menores no se requiere de proyecto de ejecución para la materialización de las obras, por ello tampoco se requiere de estudio básico de seguridad y salud. No obstante, es de aplicación el Real Decreto 1627/1997 de Disposiciones mínimas de Seguridad y Salud en las obras de construcción.

Puesto que, al no existir proyecto de ejecución, ni estudio básico de seguridad y salud no puede redactarse un Plan de Seguridad y Salud, el contratista deberá elaborar un **"Documento de Gestión Preventiva de la obra"** fundamentado en los procedimientos de trabajo específicos de la obra; deberá ser un documento realista, específico y práctico.

En caso de que vayan a intervenir más de una empresa o trabajador autónomo, deberá designarse un coordinador de seguridad y salud en fase de ejecución que supervise el documento de gestión preventiva de la obra.

La subcontratación atenderá a lo dispuesto en su normativa específica, especialmente la Ley 32/2006 reguladora de la subcontratación en el Sector de la Construcción. Todas las empresas deberán estar registradas en el Registro de Empresas Acreditadas (REA).

* Indicaciones atendidas en base a lo dictado por la comisión Nacional de Seguridad y Salud en el trabajo. Grupo de Trabajo de construcción. Subgrupo obras sin proyecto.
* Indicaciones atendidas en base a lo dictado por el Instituto Nacional de Seguridad e Higiene en el Trabajo "Seguridad laboral en obras de construcción menores (sin proyecto).

7. DIRECTOR DEL CONTRATO

El director del contrato propuesto por la Gerencia Municipal de Urbanismo será el Director del Departamento de Vivienda Don Agustín Jiménez Suárez.

8. PLAZO DE EJECUCIÓN

El plazo de ejecución de la obra está sujeto a los tiempos de materialización de los presupuestos de la Gerencia Municipal de Urbanismo destinados al Departamento de Vivienda.
Por ello, el plazo de ejecución de la obra estará condicionado por dos items que han de cumplirse en todo caso:
- Duración máxima de la obra **dos meses**.

- La obra debe estar finalizada, certificado final de obras emitido, certificación - liquidación de obra validada, factura emitida y presentada; **antes del 15 de diciembre de 2026.**

9. VALORACIÓN DE LAS OBRAS

En este apartado se realiza una valoración de las obras a efectos de obtener diferentes ofertas de empresas especializadas en los trabajos descritos.

Se presenta medición desglosada de las actuaciones a realizar. (ANEXO I).

10. SUPERVISIÓN. DIVISIÓN EN LOTES. CÓDIGO CPV.

Las actuaciones descritas en este documento técnico, memoria valorada, tienen carácter de obras que no son preceptivas de proyecto de ejecución puesto que ninguna afecta a la cimentación o estructura del edificio.

La naturaleza de las mismas, invitan a que sean empresas del gremio de la obra de edificación y especialistas en este tipo de trabajos, las que, presumiblemente, puedan presentar ofertas más competitivas al ser trabajos que realizan de forma habitual y tienen optimizados los recursos, procesos y disponen de los medios auxiliares y herramientas necesarios.

El objeto de este contrato no responde a fraccionamiento alguno de contratos, ya que sobre estos mismos edificios no se realizará ninguna otra actuación de naturaleza similar a la planteada que pudiera ir destinada al mismo tipo de empresas en esta misma anualidad.

Motivado por la especialización y características de los trabajos encomendados, la obra puede no puede dividirse en lotes, ya que los trabajos se superponen y

concatenan lo que impediría una correcta división en lotes atendiendo a las condiciones ideales de ejecución y seguridad en la interacción de las empresas.

Los trabajos que se realizan, por su naturaleza, no afectan a la estabilidad, seguridad, o estanqueidad de los edificios, asimismo su presupuesto es inferior a 500.000 €, por lo que, salvo criterio superior, no es preceptiva la supervisión de la memoria técnica.

Los trabajos descritos en el presente documento, se engloban dentro del código CPV según el anexo 1 de la Ley 9/2017 Ley de Contratos del Sector Público:

- Sección F-División, 45-Grupo, 45.3 Instalaciones en Edificios y Obras-Clase 45.31 Electricidad. Código CPV: 45213316.
- Sección F-División, 45-Grupo, 45.3 Instalaciones en Edificios y Obras-Clase 45.34 Otras instalaciones de edificios y obras. Código CPV: 45234115.

Se firma la presente en Sanlúcar de Barrameda.

Agustín Jiménez Suárez
Director del Departamento de Vivienda

ANEXO I. PRESUPUESTOS Y MEDICIONES

RESUMEN DE PRESUPUESTO

CAPÍTULO	RESUMEN	IMPORTE	%
C01	TRABAJOS PREVIOS	1.754,50	11,05
C02	ALBAÑILERÍA	2.999,17	18,89
C03	CARPINTERÍA	6.783,10	42,72
C04	INSTALACIONES	2.800,77	17,64
C05	CUBIERTAS	281,26	1,77
C06	PINTURAS	659,49	4,15
C08	GESTIÓN DE RESIDUOS DE CONSTRUCCIÓN	100,83	0,63
C09	SEGURIDAD Y SALUD	327,99	2,07
C10	CARTEL DE OBRAS	171,82	1,08
	PRESUPUESTO DE EJECUCIÓN MATERIAL	**15.878,93**	
	19,00 % GG + BI	3.016,99	
	21,00 % I.V.A.	3.968,14	
	TOTAL PRESUPUESTO CONTRATA	**22.864,06**	
	TOTAL PRESUPUESTO GENERAL	**22.864,06**	

Asciende el presupuesto general a la expresada cantidad de VEINTIDÓS MIL OCHOCIENTOS SESENTA Y CUATRO EUROS CON SEIS CÉNTIMOS DE EUROS

octubre de 2026

El redactor de la memoria técnica

PRESUPUESTO Y MEDICIONES

CÓDIGO	RESUMEN	UDS	LONGITUD	ANCHURA	ALTURA	CANTIDAD	PRECIO	IMPORTE
C01	**TRABAJOS PREVIOS**							
01.01	**PA RETIRADA DE ENSERES INTERIORES, BALDAS Y REPISAS**							
	RETIRADA DE ENSERES EXISTENTES EN EL INTERIOR DEL KIOSCO, BALDAS, REPISAS Y SIMILARES. CARGA EN CUBA PARA RETIRADA A VERTEDERO AUTORIZADO.							
		1				1,00		
						1,00	188,28	188,28
01.02	**m2 LEVANTADO DE SOLERÍA EXISTENTE Y SANEADO DE FONDO**							
	LEVANTADO DE SOLERÍA INTERIOR, Y SANEADO DEL FONDO MEDIANTE REIRADA DE PEGAMENTO O SIMILAR Y NIVELACIÓN DEL FONDO PARA NUEVA GATIFA. CARGA EN CUBA PARA RETIRADA A VERTEDERO AUTORIZADO.							
	LEVANTADO DE SOLERÍA EXISTENTE	1	3,72			3,72		
						3,72	56,49	210,14
01.03	**m2 DESMONTADO Y RETIRADA DE CARPINTERÍAS EXISTENTES. SANEADO DE MOCHETAS Y DINTELES.**							
	DESMONTADO Y RETIRADA DE CARPINTERÍAS EXISTENTES PARA COLOCACIÓN DE NUEVA. INCLUYE EL SANEADO DE LAS MOCHETAS Y DINTELES PARA LA RECEPCIÓN DE LA NUEVA. CARGA EN CUBA PARA RETIRADA A VERTEDERO AUTORIZADO.							
	PUERTA ENTRADA	1	0,90		2,04	1,84		
	ABATIBLES SUPERIORES	4	0,90		1,12	4,03		
	ABATIBLES SUPERIORES DOS HOJAS	2	0,90		1,12	2,02		
	FIJOS VENTILACIÓN	6	0,90		0,75	4,05		
	VENTANALES FIJOS TRAS ABATIBLES	4	0,90		1,12	4,03		
						15,97	57,96	925,62
01.04	**PA LIMPIEZA MANUAL DE FACHADA. RETIRADA DE CARTELES Y SIMILARES**							
	LIMPIEZA MANUAL DE FACHADA, RETIRADA DE PEGATNAS, CARTELES, RSTOS DE PINTURAS Y SIMILARES. CARGA EN CUBA PARA RETIRADA A VERTEDERO AUTORIZADO.							
		1				1,00		
						1,00	150,63	150,63
01.05	**PA DESMONTADO DE INSTALACIÓN ELÉCTRICA EXISTENTE**							
	DESMONTADO COMPLETO DE INSTALACIÓN ELÉCTRICA EXISTENTE INCLUYENDO LUMINARIAS. COMPROBANDO PREVIAMENTE SU DESAFECCIÓN Y NO DISPOSICIÓN DE CORRIENTE. REALIZADO POR TÉCNICO ESPECIALISTA. CARGA EN CUBA PARA RETIRADA A VERTEDERO AUTORIZADO.							
		1				1,00		
						1,00	279,83	279,83
	TOTAL C01							**1.754,50**

CÓDIGO	RESUMEN	UDS	LONGITUD	ANCHURA	ALTURA	CANTIDAD	PRECIO	IMPORTE
C02	**ALBAÑILERÍA**							
02.01	**m2 SANEADO DE PAREDES CON ENFOSCADO MAESTREADO Y FRATASADO**							
	SANEADO DE LAS PAREDES INTERIORES Y EXTERIORES DEL KIOSCO. CONSISTENTE EN REPONER LOS PAÑOS CON DEFECTOS, COMPLETAR HUECOS, PICAR ELEMENTOS SUELTOS Y REPONER ENFOSCADO, TAPAR RESTOS DE ESPICHES, AGUJETOS, SOPORTES ETC PARA SU NIVELACIÓN. PODRÁ DETERMINARSE LA UTILIZACIÓN DE MATERIAL DIFERENTES AL MORTERO DE CEMENTO SI ASÍ SE DECIDE PORLA D.F. EN ALGUNOS PUNTOS; TALES COMO MORTERO DE PERLITA O CAPA FINA. INCLUSO MEDIOS AUXILIARES NECESARIOS. MEDIDA LA SUPERFICIE ESTIMADA DE ACTUACIÓN							
	Interior	8				8,00		
	Exterior	6				6,00		
						14,00	42,24	591,36
02.02	**m2 RECIBIDO DE CARPINTERÍA METÁLICA / CERRAJERÍA**							
	RECIBIDO DE CARPINTERÍA METÁLICA Y/O CERRAJERÍA, YA SEA CON O SIN PREMARCO, INCLUYENDO PREPARACIÓN DE HUECO Y PEQUEÑOS AJUSTES DE ALBAÑILERÍA. INCLUSO MEDIOS AUXILIARES NECESARIOS. MEDIDA LA SUPERIFCIE DEL HUECO.							
	Ventana basculante invertida	5	0,90		1,12	5,04		
	Ventana guillotina de 1 hoja	5	0,90		1,12	5,04		
	Puerta Abatible	1	0,90		2,04	1,84		
	Ventana basculante invertida de 1 hoja	6	0,90		0,75	4,05		
						15,97	27,05	431,99
02.03	**ml REPOSICIÓN DE MOLDURAS EXTERIORES E INTERIORES EN DIBUJOS DE FACHADA Y DE TECHO**							
	REPOSICIÓN DE DIBUJOS A MODO DE MOLDURAS EN EL EXTERIOR DEL KIOSCO: FACHADAS, ASÍ COMO EN EL TECHO EN EL INTERIOR DEL MISMO. REALIZADAS CON ELEMENTOS CERÁMICOS Y/O DE ESCAYOLA O SIMILARES SEGÚN DISPOSICIÓN EN EL MERCADO, DE IGUAL FORMA A LOS EXISTENTES. INCLUSO MEDIOS AUXILIARES NECESARIOS. MEDIDA LA LONGITUD SANEADA CON UN INCREMENTO PORCENTUAL POR NECESIDAD DE REPONER PAÑOS / TRAMOS COMPLETOS.							
	Exterior	4	0,80			3,20		
		5			0,50	2,50		
		35	0,90			31,50		
	Interrior	2	0,90			1,80		
						39,00	34,22	1.334,58
02.04	**m PELDAÑO HUELLA DE MÁRMOL "BLANCO MACAEL" ABUJARDADO. ANTIDESLIZANTE**							
	Peldaño formado por huella de mármol blanco Macael de 3 cm de espesor abujardado antideslizante, recibidas con mortero M5 (1:6), incluye la preparación y saneado del soporte para recibir la pieza de peldaño. incluso repaso, enlechado y limpieza; construido según CTE. Medida la longitud de la huella.							
	PELDAÑO ENTRADA	1				1,00		
						1,00	191,35	191,35

CÓDIGO	RESUMEN	UDS	LONGITUD	ANCHURA	ALTURA	CANTIDAD	PRECIO	IMPORTE
02.05	**m2 SOLADO GRES PORCELÁNICO 30x30 cm ADHESIVO**							
	Solado con baldosas de gres porcelánico de 30x30 cm, recibidas con adhesivo sobre capa de mortero M5 (1:6), incluso nivelado con capa de arena de 2 cm de espesor medio, capa de mortero, pasta de alisado, enlechado y limpieza del pavimento; construido según CTE. Medida la superficie ejecutada.							
	Coste de adquisición de la pieza 40 €/m2 IVA incluido							
	Interior	1	3,72			3,72		
						3,72	92,82	345,29
02.06	**m RODAPIÉ GRES PORCELÁNICO 30x8 cm ADHESIVO**							
	Rodapié de baldosas de gres porcelánico de 30x8 cm, recibidas con adhesivo sobre mortero M5 (1:6), incluso repaso del pavimento, aplomado de la capa de mortero, enlechado y limpieza; construido según CTE. Medida la longitud ejecutada.							
	Interior	6	0,90			5,40		
						5,40	19,37	104,60
	TOTAL C02							**2.999,17**

CÓDIGO	RESUMEN	UDS	LONGITUD	ANCHURA	ALTURA	CANTIDAD	PRECIO	IMPORTE
C03	**CARPINTERÍA**							
03.01	CARPINTERÍA METÁLICA CON VIDRIO SEGÚN DESCRIPCIÓN DE EPÍGRAFE							

VENTANAS, Y PUERTAS CON DIFERENTES APERTURAS, CON SERIES Y MARCAS DEFINIDAS O MODELOS SIMILARES ACREDITANDO IGUALES O SUPERIORES CARACTERÍSTICAS TÉCNICAS, AVABAS EN COLOR DEFINIDO EN CAPA GRÁFICO, CON VIDRIOS INCLUIDOS, CONSIDERANDO EL MONTAJE, FABRICACIÓN, PREMARCOS, JUNTAS DE ESTANQUEIDAD, VIERTEAGUAS, CIERRES, HERRAJES DE COLGAR, SELLADO CON MASILLA DE POLIURETANO EN IGUAL COLOR. FABRICADA SEGÚN CUMPLIIMENTO DEL CTE, FABRICADAS Y MONTADAS. MEDIDAS ADAPTADAS AL HUECO EXISTENTE EN CADA CASO. MEDIDA DE FUERA A FUERA DEL CERCO.

V1 5 UNIDADES:

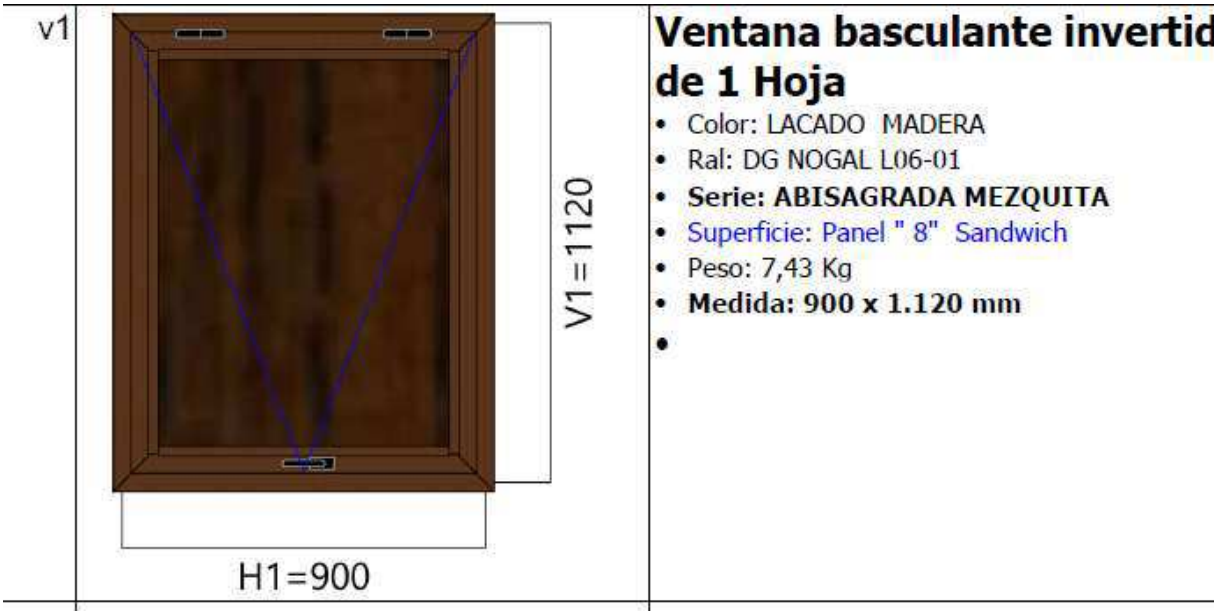

INCLUIRÁ EL JUEGO DE COMPÁS DE CREMALLERA SERIE EUROPA O SIMILAR, PARA ACCIONAMIENTO VERTICAL

V2 5 UNIDADES:



CÓDIGO	RESUMEN	UDS	LONGITUD	ANCHURA	ALTURA	CANTIDAD	PRECIO	IMPORTE

V3 (PUERTA) 1 UNIDADA:



V4 6 UNIDADES:

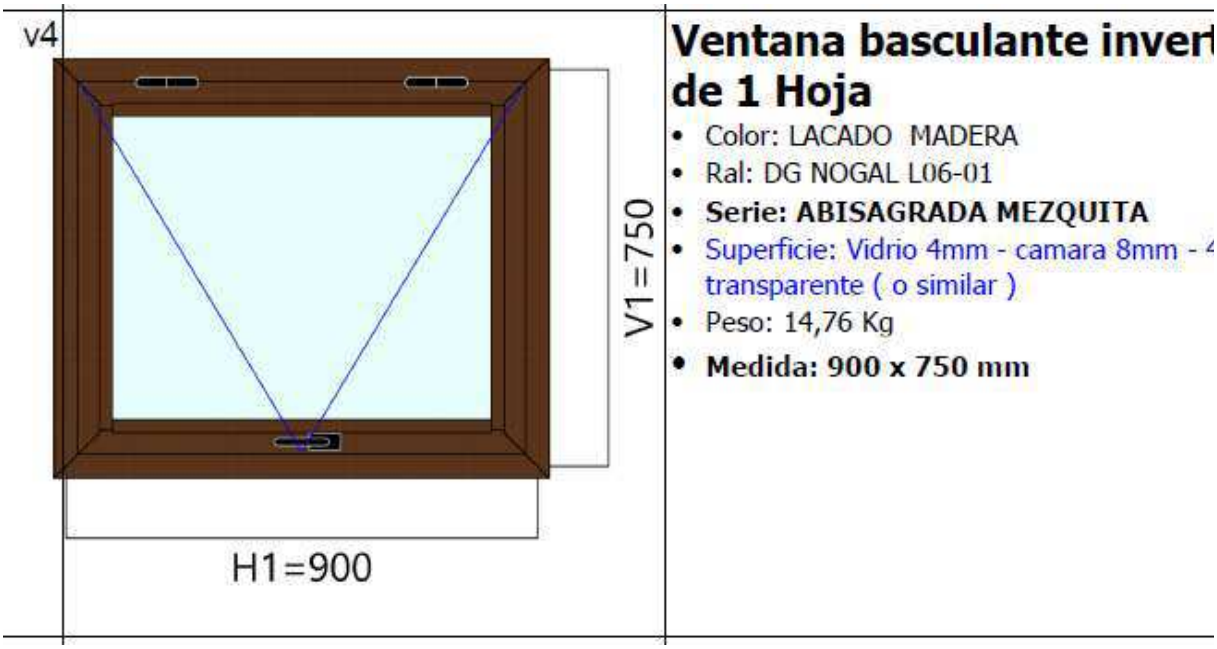

INCLUIRÁ EL JUEGO DE COMPÁS DE CREMALLERA SERIE EUROPA O SIMILAR, PARA ACCIONAMIENTO VERTICAL

05 UNIDADES DE LA V1 CON EL JUEGO DE CREMALLERAS, 05 UNIDADES DE LA V2, UNA UNIDAD DE LA V3, 06 UNIDADES DE LA V4 CON EL JUEGO DE CREMALLERAS. MARCA / MODELO IGUAL O SIMILAR DE IGUALES O SUPERIORES CARACTERÍSTICAS.

V1	5	0,90	1,12	5,04			
V2	5	0,90	1,12	5,04			
V3. PUERTA	1	0,90	2,04	1,84			
V4	6	0,90	0,75	4,05			
					15,97	424,74	6.783,10

TOTAL C03 ..... 6.783,10

CÓDIGO	RESUMEN	UDS	LONGITUD	ANCHURA	ALTURA	CANTIDAD	PRECIO	IMPORTE
C04	**INSTALACIONES**							
C04.1	**ELECTRICIDAD E ILUMINACION**							
08EDD00001	**m DERIVACIÓN INDIVIDUAL MONOFÁSICA, 3 COND. 4 mm2**							
	Derivación individual monofásica instalada con cable de cobre de tres conductores H07V-K de 4 mm2 de sección nominal, empotrada y aislada con tubo de PVC flexible de 23 mm de diámetro, incluso p.p. de cajas de derivación y ayudas de albañilería; construido según REBT y normas de la compañía suministradora. Medida la longitud ejecutada desde la centralización de contadores hasta la caja de protección individual.							
		3				3,00		
						3,00	5,93	17,79
08ECK00150	**m MANGUERA Cu RZ1-K(AS) 0.6/1 KV 3X4mm2**							
	Conductor eléctrico, instalado con cable, de tres conductores Libre de Halógenos RZ1-K(AS) de 4 mm2 de sección nominal y 0,6/1kV de tensión nominal, con aislamiento de polietileno reticulado (XLPE) y cubierta de Poliolefina termoplástica, bajo tubo o en bandeja, incluso p.p. de cajas de derivación y ayudas de albañilería. Según normas UNE, REBT y de la compañía suministradora. Medida la longitud ejecutada							
	Circuitos y tendidos							
	Todo el cableado Libre de Halógenos según norma REBT	25				25,00		
						25,00	4,44	111,00
08EID00005	**u INTERRUPTOR DIFERENCIAL II, INT. N. 25 A SENS. 0,03 A**							
	Interruptor diferencial II de 25 A de intensidad nominal y 0,03 A de sensibilidad tipo AC, construido según REBT y normas de la compañía suministradora. Medida la cantidad ejecutada.							
		2				2,00		
						2,00	52,09	104,18
08EID00007	**u INTERRUPTOR DIFERENCIAL II, INT. N. 40 A SENS. 0,03 A**							
	Interruptor diferencial II de 40 A de intensidad nominal y 0,03 A de sensibilidad tipo AC, construido según REBT y normas de la compañía suministradora. Medida la cantidad ejecutada.							
		2				2,00		
						2,00	52,09	104,18
08EIM00101	**u INTERRUPTOR AUTOMÁTICO MAGNETOTÉRMICO BIPOLAR DE 10 A**							
	Interruptor automático magnetotérmico bipolar de 10 A de intensidad nominal, construido según REBT y normas de la compañía suministradora. Medida la cantidad ejecutada.							
		2				2,00		
						2,00	50,27	100,54
08EIM00102	**u INTERRUPTOR AUTOMÁTICO MAGNETOTÉRMICO BIPOLAR DE 16 A**							
	Interruptor automático magnetotérmico bipolar de 16 A de intensidad nominal, construido según REBT y normas de la compañía suministradora. Medida la cantidad ejecutada.							
		1				1,00		
						1,00	50,27	50,27
08EIW00013	**u INTERRUPTOR DE CONTROL DE POTENCIA, BIPOLAR, DE 20 A**							
	Interruptor de control de potencia, bipolar, de 20 A de intensidad nominal, construido según REBT y normas de la compañía suministradora. Medida la cantidad ejecutada.							
		1				1,00		
						1,00	7,92	7,92

CÓDIGO	RESUMEN	UDS	LONGITUD	ANCHURA	ALTURA	CANTIDAD	PRECIO	IMPORTE
08EKK00001	u INSTALACIÓN MODULAR DE CONTADOR MONOFÁSICO							
	Instalación modular de contador monofásico con fusibles de seguridad y embarrado, incluso módulos homologado y p.p. de ayudas de albañilería; construida según REBT y normas dela compañía suministradora. Medida la cantidad ejecutada.							
		1				1,00		
						1,00	125,87	125,87
08ELL00009	u PUNTO DE LUZ MÚLTIPLE EMPOTRADO							
	Punto de luz multiple instalado con cable de cobre H07V-K de 1,5 mm2 de sección nominal, empotrado y aislado con tubo de PVC flexible de 13 mm de diámetro, incluso mecanismos de primera calidad empotrados y p.p. de cajas de derivación y ayudas de albañilería; construido según REBT. Medida la cantidad ejecutada.							
	Interior	1				1,00		
	exterior	1				1,00		
						2,00	102,59	205,18
08ELL00001	u PUNTO DE LUZ SENCILLO EMPOTRADO							
	Punto de luz sencillo instalado con cable de cobre H07V-K de 1,5 mm2 de sección nominal, empotrado y aislado con tubo de PVC flexible de 13 mm de diámetro, incluso mecanismos de primera calidad empotrados y p.p. de cajas de derivación y ayudas de albañilería; construido según REBT. Medida la cantidad ejecutada.							
	Interior	1				1,00		
						1,00	41,35	41,35
08EPP00003	u ARQUETA DE CONEXIÓN DE PUESTA A TIERRA DE 38x50x25 cm							
	Arqueta de conexión de puesta a tierra de 38x50x25cm formada por fábrica de ladrillo macizo de medio pie de espesor, solera de hormigón HM-20 y tapa de hormigón HM-20 con cerco de perfil laminado L 60.6, tubo de fibrocemento de 60 mm de diámetro interior y punto de puesta a tierra, incluso excavación, relleno y conexiones; construida según REBT. Medida la cantidad ejecutada.							
		1				1,00		
						1,00	127,70	127,70
08EPP00005	u PICA DE PUESTA A TIERRA							
	Pica de puesta a tierra formada por electrodo de acero recubierto de cobre de 14 mm de diámetro y 2 m de longitud, incluso hincado y conexiones, construida según REBT. Medida la cantidad ejecutada.							
		1				1,00		
						1,00	131,92	131,92
08EPP00101	m LÍNEA PRINCIPAL PUESTA TIERRA, 16 mm2 EMPOTRADA							
	Línea principal de puesta a tierra instalada con conductor de cobre desnudo de 16 mm2 de sección nominal, empotrado y aislado con tubo de PVC flexible de 13 mm de diámetro, incluso p.p. de cajas de derivación, ayudas de albañilería y conexión al punto de puesta a tierra; construida según REBT. Medida longitud ejecutada desde la primera derivación hasta la arqueta de conexion.							
		1	5,00			5,00		
						5,00	10,65	53,25
08ETT00003	u TOMA CORRIENTE EMPOTRADA 16 A CON 2,5 mm2							
	Toma de corriente empotrada de 16 A con puesta a tierra, instalada con cable de cobre H07V-K de 2,5 mm2 de sección nominal, empotrado y aislado bajo tubo de PVC flexible de 13 mm de diámetro, incluso mecanismo de primera calidad y p.p. de cajas de derivación y ayudas de albañilería; construido REBT. Medida la cantidad ejecutada.							
		4				4,00		
						4,00	55,47	221,88

CÓDIGO	RESUMEN	UDS	LONGITUD	ANCHURA	ALTURA	CANTIDAD	PRECIO	IMPORTE
08EWW00030	u ARMARIO CUADRO MANDO Y DISTRIB. 9 ELEM. PLÁSTICO EMPOTRADO							
	Armario para cuadro de mando y distribución, para 9 elementos, construido en plástico, para empotrar, con aparellaje, incluso ayudas de albañilería y conexión, construido según REBT. Medida la cantidad ejecutada.							
	CMP	1				1,00		
						1,00	134,88	134,88
08EWW00095	u CAJA PROTECCIÓN Y MEDIDA, NIVEL ELECTRIF. MEDIO CONTADOR MONOF.							
	Caja de protección y medida para nievel de electrificación medio, apta para un contador monofásico, construida con materia aislante de clase a, resistente a los alcalis, autoextinguible y precintable, con orificios de ventilación y conexión de conductores, conteniendo dos fusibles de 25 A de intensidad nominal y bornas de conexión, colocada en nicho mural, pequeño material, montaje y ayudas de albañilería; construida según REBT y normas de la compañía suministradora. Medida la cantidad ejecutada.							
		1				1,00		
						1,00	205,67	205,67
08WII00211	u LUMINARIA EMPOTRADA ARO ALUMINIO Y LAMP. PAR 80 W							
	Luminaria para empotrar, formada por aro de aluminio esmaltado en caliente, lira de sujección, portalámpara par de 80 W, accesorios, incluso montaje conexiones y ayudas de albañilería; instalado según REBT. Medida la cantidad ejecutada. A elegir por la D.F.							
	INTERIOR	3				3,00		
						3,00	66,92	200,76
08WII00301	u APLIQUE TECHO/PARED RECTANG. HERMÉT. BLIND. ANTIVANDÁLICO. EXTERIOR							
	Aplique de pared o techo rectangular, hermético, blindado, antivandálico, formado por cuerpo y reja de fundición de aluminio, difusor de vidrio prensado, junta de cierre de neopreno y lámpara incandescente de 100 W, accesorios, incluso montaje y conexiones; instalado según REBT. Medida la cantidad ejecutada. A elegir por la D.F.							
	EXTERIOR	6				6,00		
						6,00	75,51	453,06
	TOTAL C04.1							**2.397,40**
C04.2	**FONTANERÍA**							
04.01	INSTALACIÓN DE PUNTO DE ABASTECMIENTO - GRIFO INTERIOR. SIN DESAGÜES							
	INSTALACIÓN DE PUNTO DE ABASTECIMIENTO DE AGUA EN EL INTERIOR DEL KIOSCO - GRIFO, SIN DESAGÜE. COMPUESTO POR: CANALIZACIÓN DE PEX DESDE ARQUETA HASTA INTERIOR DEL LOCAL CANALIZACIÓN DE COBRE / PPR O SIMILAR EN INTERIOR DEL KIOSCO LLAVES DE CORTE / COMPUERTA / CONEXIONES Y SIMILARES INSTALACIÓN DE GRIFO RECIBIDO DE ALBAÑILERÍA. MEDIDA LA UNIDAD INSTALADA CON LLAVE DE CORTE EN EL KIOSCO, PROBADA Y FUNCIONANDO.							
	DOTACIÓN DE UN PUNTO DE SUMINISTRO ED AGUA	1				1,00		
						1,00	403,37	403,37
	TOTAL C04.2							**403,37**
	TOTAL C04							**2.800,77**

CÓDIGO	RESUMEN	UDS	LONGITUD	ANCHURA	ALTURA	CANTIDAD	PRECIO	IMPORTE
C05	**CUBIERTAS**							
05.01	**PA REVISIÓN, SANEADO, SUSITUCIÓN DE TEJAS PUNTUALES<15UD, EN CUBIERTA**							
	REVISIÓN DEL ESTADO DE LAS TEJAS DE CUBIERTA, COMPROBACIÓN DE SU CORRECTO ESTADO, RECIBIDO, PARA EVITAR FILTRACIONES DE AGUA O DESPRENDIMIENTOS DE TEJAS, SANEADO DE AQUELLAS SUELTAS O MAL RECIBIDAS CON MORTERO HIDRÓFIGO, Y SUSTITUCIÓN DE AQUELLAS SUELTAS EN UN NÚMERO INFERIOR A 15 TEJAS, DE IGUALES CARACTERÍSTICAS A LAS EXISTENTES. INCLUSO MEDIOS AUXILIARES NECESARIOS. REALIZADO SEGÚN CUMPLIMIENTO DE NORMATIVA VIGENTE Y CTE. MEDIDA LA PARTIDA ALZADA.							
	Cubierta de tejas	1				1,00		
						1,00	281,26	281,26
	TOTAL C05							**281,26**

CÓDIGO	RESUMEN	UDS	LONGITUD	ANCHURA	ALTURA	CANTIDAD	PRECIO	IMPORTE
C06	**PINTURAS**							
06.01	**m2 PINTURA PLÁSTICA LISA**							
	PINTURA PLÁSTICA LISA SOBRE PARAMENTOS VERTICALES Y HORIZONTALES, APLICADA EN UN TOTAL DE TRES MANOS: MANO DE IMPRIMACIÓN Y DOS MANOS DE ACABADO, INCLUYENDO PREPARACIÓN DEL SOPORTE. COLOR A ELEGIR POR LA D.F. PINTURA ELEGIDA CON AL MENOS, 5 AÑOS DE GARANTÍA, INCLUSO MEDIOS AUXILIARES NECESARIOS. MEDIDA A CINTA CORRIDA PARA COMPENSAR LOS SALIENTES, MOCHETAS, DINTELES ETC.							
	Interior del kiosco							
	Techo	1	3,72			3,72		
	Molduras techo	2	6,00	1,00		12,00		
	Paramentos interior. Cinta corrida para compensar mochetas,							
	dibujos, y similares	6	1,20	3,25		23,40		
						39,12	10,41	407,24
06.02	**m2 PINTURA PÉTREA LISA AL CEMENTO**							
	Pintura pétrea lisa al cemento sobre paramentos verticales y horizontales de ladrillo o cemento,formada por: limpieza del soporte, mano de fondo y mano de acabado. Medida a cinta corrida para compensar pintado de mochetas, huecos, salientes, molduras, dibujos, y similares.							
	Paramentos exteriores. Cinta corrida para compensar mochetas,							
	dibujos, y similares	6	1,20	3,25		23,40		
						23,40	10,78	252,25
	TOTAL C06							**659,49**

CÓDIGO	RESUMEN	UDS	LONGITUD	ANCHURA	ALTURA	CANTIDAD	PRECIO	IMPORTE
C08	**GESTIÓN DE RESIDUOS DE CONSTRUCCIÓN**							
08.01	**m3 RETIRADA DE RESIDUOS MIXTOS DE CERÁMICOS Y MORTEROS**							
	Retirada de tejas arabes procedentes de demoliciones situada a una distancia máxima de 35 km, formada por: transporte interior, limpieza, carga, transporte y descarga en almacén. Medida la cantidad puesta en almacén.							
		1				1,00		
						1,00	100,83	100,83
	TOTAL C08							**100,83**

CÓDIGO	RESUMEN	UDS	LONGITUD	ANCHURA	ALTURA	CANTIDAD	PRECIO	IMPORTE
C09	**SEGURIDAD Y SALUD**							
SS02	**SEÑALIZACION**							
E28EB050	**ud BALIZA LUMINOSA INTERMITENTE**							
	Foco de balizamiento intermitente, (amortizable en cinco usos). s/R.D. 485/97.							
	calle	1				1,00		
						1,00	13,12	13,12
E27ES080	**ud PLACA SEÑALIZACIÓN RIESGO**							
	Placa señalización-información en PVC serigrafiado de 50x30 cm., fijada mecánicamente, amortizable en 3 usos, incluso colocación y desmontaje. s/ R.D. 485/97.							
		2				2,00		
						2,00	4,43	8,86
E390500	**m. CINTA SEÑALIZACION BICOLOR**							
	Cinta de señalización bicolor rojo/blanco de material plástico, incluso colocación y desmontaje. Medida la longitud ejecutada.							
		1	35,00			35,00		
						35,00	0,55	19,25
	TOTAL SS02							**41,23**
SS03	**PROTECCIONES**							
E28EV090	**ud CHALECO SUPER REFLECTANTE**							
	Chaleco super-reflectante. Amortizable en 5 usos. Certificado CE. s/R.D. 773/97.							
		3				3,00		
						3,00	7,07	21,21
E27PIA010	**ud CASCO DE SEGURIDAD**							
	Casco de seguridad con arnés de adaptación. Certificado CE. s/ R.D. 773/97.							
		3				3,00		
						3,00	1,94	5,82
E27PIA070	**ud GAFAS CONTRA IMPACTOS**							
	Gafas protectoras contra impactos, incoloras, (amortizables en 3 usos). Certificado CE. s/ R.D. 773/97.							
		3				3,00		
						3,00	3,23	9,69
E27PIA100	**ud SEMI MÁSCARA ANTIPOLVO 1 FILTRO**							
	Semi-mascarilla antipolvo un filtro, (amortizable en 3 usos). Certificado CE. s/ R.D. 773/97.							
		3				3,00		
						3,00	8,47	25,41
E27PIM040	**ud PAR GUANTES DE USO GENERAL**							
	Par de guantes de uso general de lona y serraje. Certificado CE. s/ R.D. 773/97.							
		3				3,00		
						3,00	1,44	4,32
E27PIP030	**ud PAR DE BOTAS C/PUNTERA METAL.**							
	Par de botas de seguridad con puntera metálica para refuerzo y plantillas de acero flexibles, para riesgos de perforación, (amortizables en 3 usos). Certificado CE. s/ R.D. 773/97.							
	50%	2				2,00		
						2,00	9,60	19,20
	TOTAL SS03							**85,65**

CÓDIGO	RESUMEN	UDS	LONGITUD	ANCHURA	ALTURA	CANTIDAD	PRECIO	IMPORTE
SS04	**MANO DE OBRA DE SEGURIDAD**							
E27W040	**ud COSTO MENSUAL LIMPIEZA Y DESINF.**							
	Costo mensual de limpieza y desinfección de casetas de obra, considerando dos horas a la semana un peón ordinario.							
	1 PERSONA	1				1,00		
						1,00	46,35	46,35
E27W060	**ud RECONOCIMIENTO MÉDICO TRABAJADOR**							
	Reconocimiento médico obligatorio anual trabajador.							
	proporcional a duracion de la obra 1 mes	1				1,00		
						1,00	154,76	154,76
	TOTAL SS04							**201,11**
	TOTAL C09							**327,99**

CÓDIGO	RESUMEN	UDS	LONGITUD	ANCHURA	ALTURA	CANTIDAD	PRECIO	IMPORTE
C10	**CARTEL DE OBRAS**							
ASVAONO	**LONA INFORMATIVA DE LA OBRA**							
	LONA INFORMATIVA DE LA OBRA CON LOS DATOS Y LOGOTIPOS A DEFINIR POR LA GERENCIA MUNICIPAL DE URBANISMO DE DIMENSIONES 1 X1.5 METROS. INCLUYE EL DISEÑO DE LA LONA (A APROBAR POR LA GMU) ASÍ COMO SU INSTALACIÓN Y GUARDA DURANTE TODA LA OBRA. MEDIDA LA UNIDAD INSTALADA.							
		1				1,00		
						1,00	171,82	171,82
	TOTAL C10							**171,82**
	TOTAL							**15.878,93**

Precios unitarios

CÓDIGO	CANTIDAD	UD	RESUMEN	PRECIO	SUBTOTAL	IMPORTE
01.01		**PA**	**RETIRADA DE ENSERES INTERIORES, BALDAS Y REPISAS**			
			RETIRADA DE ENSERES EXISTENTES EN EL INTERIOR DEL KIOSCO, BALDAS, REPISAS Y SIMILARES. CARGA EN CUBA PARA RETIRADA A VERTEDERO AUTORIZADO.			
Mano de obra						
TP00100	10,000	h	PEÓN ESPECIAL	18,28	182,80	
			Mano de obra.....			182,80
			Suma la partida			182,80
			Costes indirectos	3 %		5,48
			TOTAL PARTIDA.....			**188,28**

CÓDIGO	CANTIDAD	UD	RESUMEN	PRECIO	SUBTOTAL	IMPORTE
01.02		**m2**	**LEVANTADO DE SOLERÍA EXISTENTE Y SANEADO DE FONDO**			
			LEVANTADO DE SOLERÍA INTERIOR, Y SANEADO DEL FONDO MEDIANTE REIRADA DE PEGAMENTO O SIMILAR Y NIVELACIÓN DEL FONDO PARA NUEVA GATIFA. CARGA EN CUBA PARA RETIRADA A VERTEDERO AUTORIZADO.			
Mano de obra						
TP00100	3,000	h	PEÓN ESPECIAL	18,28	54,84	
			Mano de obra.....			54,84
			Suma la partida			54,84
			Costes indirectos	3 %		1,65
			TOTAL PARTIDA.....			**56,49**

CÓDIGO	CANTIDAD	UD	RESUMEN	PRECIO	SUBTOTAL	IMPORTE
01.03		**m2**	**DESMONTADO Y RETIRADA DE CARPINTERÍAS EXISTENTES. SANEADO DE MOCHETAS Y DINTELES.**			
			DESMONTADO Y RETIRADA DE CARPINTERÍAS EXISTENTES PARA COLOCACIÓN DE NUEVA. INCLUYE EL SANEADO DE LAS MOCHETAS Y DINTELES PARA LA RECEPCIÓN DE LA NUEVA. CARGA EN CUBA PARA RETIRADA A VERTEDERO AUTORIZADO.			
Mano de obra						
TP00100	1,500	h	PEÓN ESPECIAL	18,28	27,42	
TO00100	1,500	h	OF. 1ª ALBAÑILERÍA	19,23	28,85	
			Mano de obra			56,27
			Suma la partida			56,27
			Costes indirectos	3 %		1,69
			TOTAL PARTIDA			**57,96**

CÓDIGO	CANTIDAD	UD	RESUMEN	PRECIO	SUBTOTAL	IMPORTE
01.04		**PA**	**LIMPIEZA MANUAL DE FACHADA. RETIRADA DE CARTELES Y SIMILARES**			
			LIMPIEZA MANUAL DE FACHADA, RETIRADA DE PEGATNAS, CARTELES, RSTOS DE PINTURAS Y SIMILARES. CARGA EN CUBA PARA RETIRADA A VERTEDERO AUTORIZADO.			
Mano de obra						
TP00100	8,000	h	PEÓN ESPECIAL	18,28	146,24	
			Mano de obra			146,24
			Suma la partida			146,24
			Costes indirectos	3 %		4,39
			TOTAL PARTIDA			**150,63**

CÓDIGO	CANTIDAD	UD	RESUMEN	PRECIO	SUBTOTAL	IMPORTE
01.05		PA	DESMONTADO DE INSTALACIÓN ELÉCTRICA EXISTENTE			
			DESMONTADO COMPLETO DE INSTALACIÓN ELÉCTRICA EXISTENTE INCLUYENDO LUMINARIAS. COMPROBANDO PREVIAMENTE SU DESAFECCIÓN Y NO DISPOSICIÓN DE CORRIENTE. REALIZADO POR TÉCNICO ESPECIALISTA. CARGA EN CUBA PARA RETIRADA A VERTEDERO AUTORIZADO.			
Mano de obra						
TP00100	6,000	h	PEÓN ESPECIAL	18,28	109,68	
O01OB210	6,000	h.	Oficial 2ª electricista	27,00	162,00	
			Mano de obra			271,68
			Suma la partida			271,68
			Costes indirectos	3 %		8,15
			TOTAL PARTIDA			**279,83**

CÓDIGO	CANTIDAD	UD	RESUMEN	PRECIO	SUBTOTAL	IMPORTE
02.01		m2	SANEADO DE PAREDES CON ENFOSCADO MAESTREADO Y FRATASADO			
			SANEADO DE LAS PAREDES INTERIORES Y EXTERIORES DEL KIOSCO. CONSISTENTE EN REPONER LOS PAÑOS CON DEFECTOS, COMPLETAR HUECOS, PICAR ELEMENTOS SUELTOS Y REPONER ENFOSCADO, TAPAR RESTOS DE ESPICHES, AGUJETOS, SOPORTES ETC PARA SU NIVELACIÓN. PODRÁ DETERMINARSE LA UTILIZACIÓN DE MATERIAL DIFERENTES AL MORTERO DE CEMENTO SI ASÍ SE DECIDE POR LA D.F. EN ALGUNOS PUNTOS; TALES COMO MORTERO DE PERLITA O CAPA FINA. INCLUSO MEDIOS AUXILIARES NECESARIOS. MEDIDA LA SUPERFICIE ESTIMADA DE ACTUACIÓN			
Materiales						
AGM00500	0,070	m3	MORTERO DE CEMENTO M5 (1:6) CEM II/A-L 32,5 N	50,05	3,50	
Mano de obra						
ATC00100	1,000	h	CUADRILLA ALBAÑILERÍA, FORMADA POR OFICIAL 1ª Y PEÓN ESP.	37,51	37,51	
			Materiales			3,50
			Mano de obra			37,51
			Suma la partida			41,01
			Costes indirectos	3 %		1,23
			TOTAL PARTIDA			**42,24**

CÓDIGO	CANTIDAD	UD	RESUMEN	PRECIO	SUBTOTAL	IMPORTE
02.02		**m2**	**RECIBIDO DE CARPINTERÍA METÁLICA / CERRAJERÍA**			
			RECIBIDO DE CARPINTERÍA METÁLICA Y/O CERRAJERÍA, YA SEA CON O SIN PREMARCO, INCLUYENDO PREPARACIÓN DE HUECO Y PEQUEÑOS AJUSTES DE ALBAÑILERÍA. INCLUSO MEDIOS AUXILIARES NECESARIOS. MEDIDA LA SUPERIFCIE DEL HUECO.			
Mano de obra						
TO00100	0,700	h	OF. 1ª ALBAÑILERÍA	19,23	13,46	
TP00100	0,700	h	PEÓN ESPECIAL	18,28	12,80	
			Mano de obra.....			26,26
			Suma la partida			26,26
			Costes indirectos	3 %		0,79
			TOTAL PARTIDA.....			**27,05**

CÓDIGO	CANTIDAD	UD	RESUMEN	PRECIO	SUBTOTAL	IMPORTE
02.03		ml	REPOSICIÓN DE MOLDURAS EXTERIORES E INTERIORES EN DIBUJOS DE FACHADA Y DE TECHO			
			REPOSICIÓN DE DIBUJOS A MODO DE MOLDURAS EN EL EXTERIOR DEL KIOSCO: FACHADAS, ASÍ COMO EN EL TECHO EN EL INTERIOR DEL MISMO. REALIZADAS CON ELEMENTOS CERÁMICOS Y/O DE ESCAYOLA O SIMILARES SEGÚN DISPOSICIÓN EN EL MERCADO, DE IGUAL FORMA A LOS EXISTENTES. INCLUSO MEDIOS AUXILIARES NECESARIOS. MEDIDA LA LONGITUD SANEADA CON UN INCREMENTO PORCENTUAL POR NECESIDAD DE REPONER PAÑOS / TRAMOS COMPLETOS.			
Materiales						
AGM00500	0,070	m3	MORTERO DE CEMENTO M5 (1:6) CEM II/A-L 32,5 N	50,05	3,50	
AGY00200	0,005	m3	PASTA DE YESO BLANCO YF	108,05	0,54	
CW00400	0,100	m2	MALLA FIBRA DE VIDRIO REV. PVC DE 217 g/m2	1,53	0,15	
AGP00100	0,001	m3	PASTA DE ESCAYOLA	173,61	0,17	
RT00500	0,500	m	MOLDURA ESCAYOLA	2,90	1,45	
Mano de obra						
ATC00100	0,500	h	CUADRILLA ALBAÑILERÍA, FORMADA POR OFICIAL 1ª Y PEÓN ESP.	37,51	18,76	
TO01200	0,300	h	OF. 1ª YESERO	19,23	5,77	
TO00500	0,150	h	OF. 1ª ESCAYOLISTA	19,23	2,88	
			Materiales			5,81
			Mano de obra			27,41
			Suma la partida			33,22
			Costes indirectos	3 %		1,00
			TOTAL PARTIDA			**34,22**

CÓDIGO	CANTIDAD	UD	RESUMEN	PRECIO	SUBTOTAL	IMPORTE
02.04		m	PELDAÑO HUELLA DE MÁRMOL "BLANCO MACAEL" ABUJARDADO. ANTIDESLIZANTE			
			Peldaño formado por huella de mármol blanco Macael de 3 cm de espesor abujardado antideslizante, recibidas con mortero M5 (1:6), incluye la preparación y saneado del soporte para recibir la pieza de peldaño. incluso repaso, enlechado y limpieza; construido según CTE. Medida la longitud de la huella.			
Materiales						
AGL00100	0,020	m3	LECHADA DE CEMENTO CEM II/A-L 32,5 N	114,05	2,28	
AGM00500	0,050	m3	MORTERO DE CEMENTO M5 (1:6) CEM II/A-L 32,5 N	50,05	2,50	
RP00600	1,200	m	HUELLA MÁRMOL BLANCO MACAEL 30 mm	25,80	30,96	
Mano de obra						
ATC00100	4,000	h	CUADRILLA ALBAÑILERÍA, FORMADA POR OFICIAL 1ª Y PEÓN ESP.	37,51	150,04	
			Materiales			35,74
			Mano de obra			150,04
			Suma la partida			185,78
			Costes indirectos	3 %		5,57
			TOTAL PARTIDA			**191,35**

CÓDIGO	CANTIDAD	UD	RESUMEN	PRECIO	SUBTOTAL	IMPORTE
02.05		m2	SOLADO GRES PORCELÁNICO 30x30 cm ADHESIVO			

Solado con baldosas de gres porcelánico de 30x30 cm, recibidas con adhesivo sobre capa de mortero M5 (1:6), incluso nivelado con capa de arena de 2 cm de espesor medio, capa de mortero, pasta de alisado, enlechado y limpieza del pavimento; construido según CTE. Medida la superficie ejecutada.
Coste de adquisición de la pieza 40 €/m2 IVA incluido

Materiales						
AA00200	0,400	m3	ARENA FINA	8,39	3,36	
AGL00100	0,001	m3	LECHADA DE CEMENTO CEM II/A-L 32,5 N	114,05	0,11	
AGM00500	0,031	m3	MORTERO DE CEMENTO M5 (1:6) CEM II/A-L 32,5 N	50,05	1,55	
GP00100	1,000	kg	PASTA ADHESIVA	0,22	0,22	
GP00300	1,000	m2	PASTA NIVELADORA	1,55	1,55	
RS02560	11,780	u	BALDOSA GRES PORCELÁNICO 30x30 cm	3,40	40,05	
Mano de obra						
TO01100	1,300	h	OF. 1ª SOLADOR	19,23	25,00	
TP00100	1,000	h	PEÓN ESPECIAL	18,28	18,28	

Materiales		46,84
Mano de obra		43,28
Suma la partida		90,12
Costes indirectos	3 %	2,70
TOTAL PARTIDA		**92,82**

CÓDIGO	CANTIDAD	UD	RESUMEN	PRECIO	SUBTOTAL	IMPORTE
02.06		**m**	**RODAPIÉ GRES PORCELÁNICO 30x8 cm ADHESIVO**			
			Rodapié de baldosas de gres porcelánico de 30x8 cm, recibidas con adhesivo sobre mortero M5 (1:6), incluso repaso del pavimento, aplomado de la capa de mortero, enlechado y limpieza; construido según CTE. Medida la longitud ejecutada.			
Materiales						
AGL00100	0,001	m3	LECHADA DE CEMENTO CEM II/A-L 32,5 N	114,05	0,11	
AGM00500	0,002	m3	MORTERO DE CEMENTO M5 (1:6) CEM II/A-L 32,5 N	50,05	0,10	
GP00100	0,100	kg	PASTA ADHESIVA	0,22	0,02	
RS05770	3,530	u	RODAPIÉ GRES PORCELÁNICO 30x8 cm	1,50	5,30	
Mano de obra						
TO01100	0,500	h	OF. 1ª SOLADOR	19,23	9,62	
TP00100	0,200	h	PEÓN ESPECIAL	18,28	3,66	
			Materiales			5,53
			Mano de obra			13,28
			Suma la partida			18,81
			Costes indirectos	3 %		0,56
			TOTAL PARTIDA			**19,37**

CÓDIGO	CANTIDAD	UD	RESUMEN	PRECIO	SUBTOTAL	IMPORTE

03.01 **CARPINTERÍA METÁLICA CON VIDRIO SEGÚN DESCRIPCIÓN DE EPÍGRAFE**

VENTANAS, Y PUERTAS CON DIFERENTES APERTURAS, CON SERIES Y MARCAS DEFINIDAS O MODELOS SIMILARES ACREDITANDO IGUALES O SUPERIORES CARACTERÍSTICAS TÉCNICAS, AVABAS EN COLOR DEFINIDO EN CAPA GRÁFICO, CON VIDRIOS INCLUIDOS, CONSIDERANDO EL MONTAJE, FABRICACIÓN, PREMARCOS, JUNTAS DE ESTANQUEIDAD, VIERTEAGUAS, CIERRES, HERRAJES DE COLGAR, SELLADO CON MASILLA DE POLIURETANO EN IGUAL COLOR. FABRICADA SEGÚN CUMPLIIMENTO DEL CTE, FABRICADAS Y MONTADAS. MEDIDAS ADAPTADAS AL HUECO EXISTENTE EN CADA CASO. MEDIDA DE FUERA A FUERA DEL CERCO.

V1 5 UNIDADES:

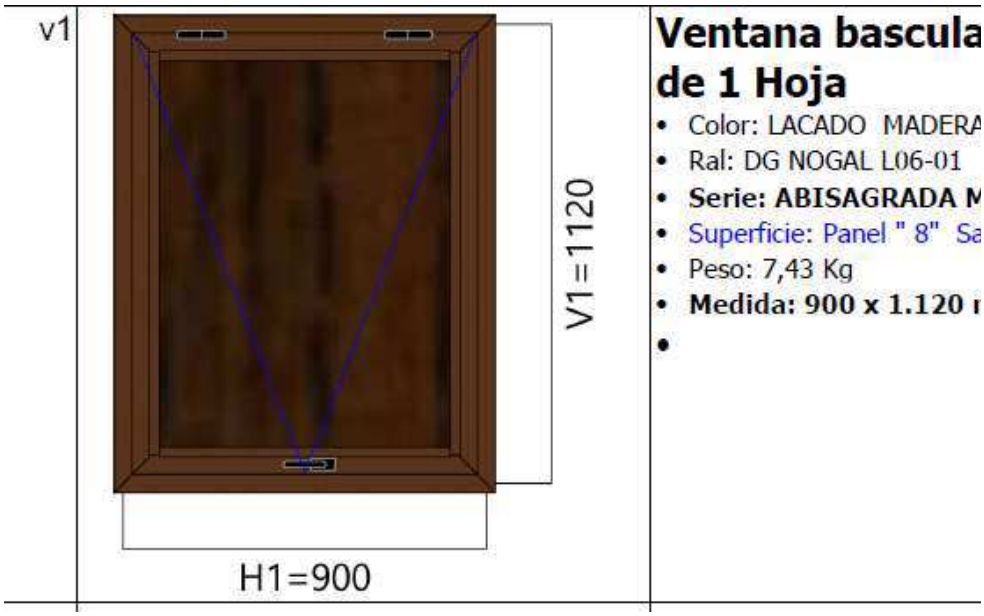

INCLUIRÁ EL JUEGO DE COMPÁS DE CREMALLERA SERIE EUROPA O SIMILAR, PARA ACCIONAMIENTO VERTICAL

V2 5 UNIDADES:

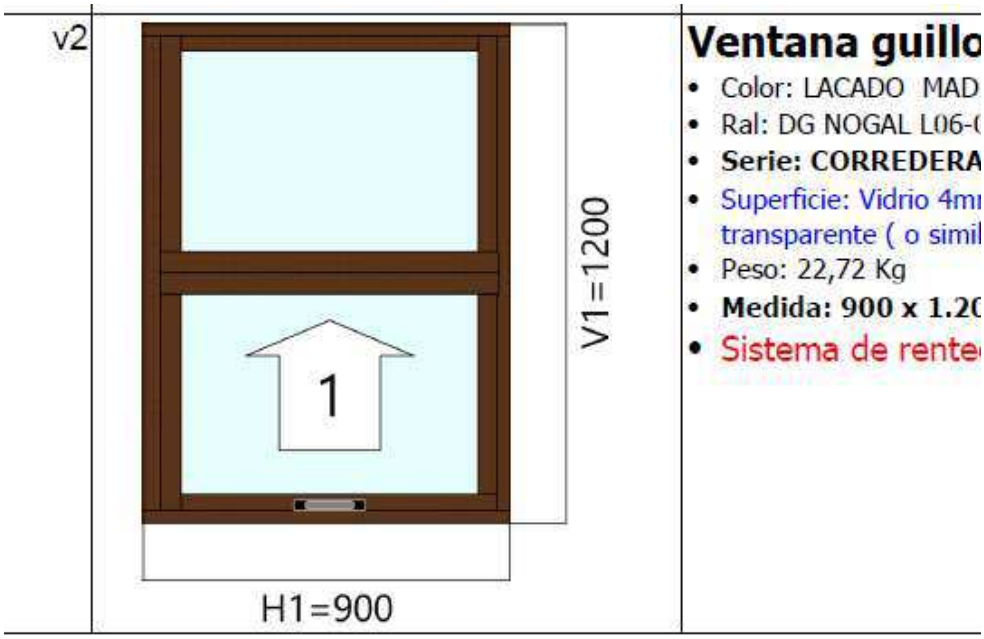

V3 (PUERTA) 1 UNIDADA:

CÓDIGO	CANTIDAD	UD	RESUMEN	PRECIO	SUBTOTAL	IMPORTE



V4 6 UNIDADES:

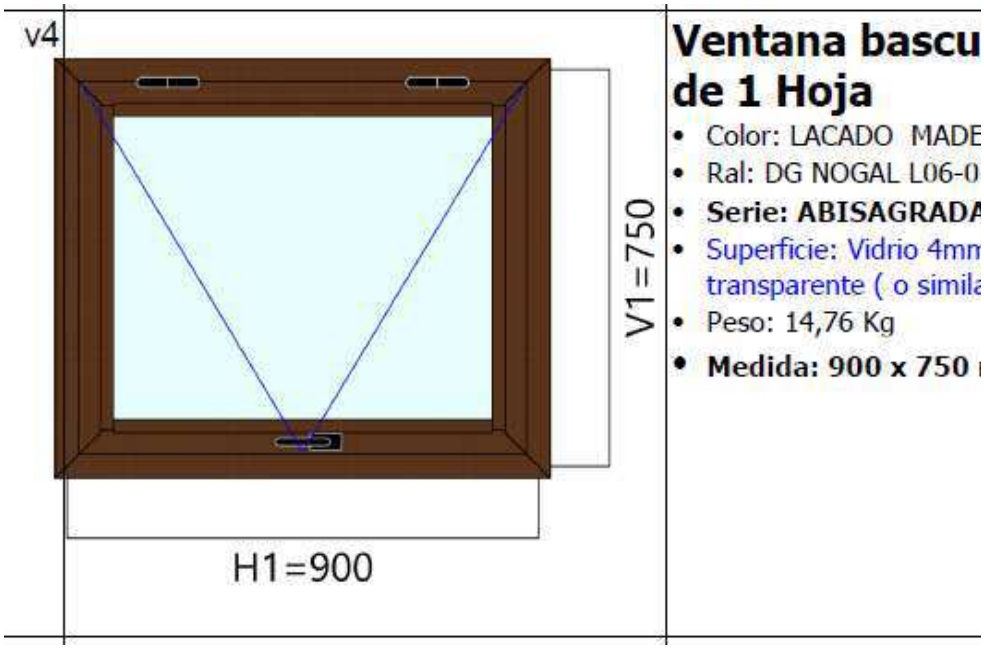

INCLUIRÁ EL JUEGO DE COMPÁS DE CREMALLERA SERIE EUROPA O SIMILAR, PARA ACCIONAMIENTO VERTICAL

05 UNIDADES DE LA V1 CON EL JUEGO DE CREMALLERAS, 05 UNIDADES DE LA V2, UNA UNIDAD DE LA V3, 06 UNIDADES DE LA V4 CON EL JUEGO DE CREMALLERAS. MARCA / MODELO IGUAL O SIMILAR DE IGUALES O SUPERIORES CARACTERÍSTICAS.

Materiales						
KA01100	5,000	m	PRECERCO TUBO ACERO GALVANIZADO ABATIBLE O FIJO	3,11	15,55
KL03600	1,000	m2	VENTANA ABATIBLE ALUM. LACADO (T-III)	200,00	200,00
RW01900	6,000	m	JUNTA DE SELLADO	1,30	7,80
WW00300	5,000	u	MATERIAL COMPLEMENTARIO O PZAS. ESPECIALES	0,55	2,75
SDVONO	4,000	m2	VIDRIO 4mm-CAMARA8mm-4mm TRANSPARENTE	15,00	60,00
WSVEV	5,000	m2	VIDRIO 4mm-CAMARA6mm-4mm TRANSPARENTE	14,00	70,00
Mano de obra						
TO01600	1,500	h	OF. 1ª CERRAJERO-CHAPISTA	19,23	28,85
TP00100	1,500	h	PEÓN ESPECIAL	18,28	27,42

CÓDIGO	CANTIDAD	UD	RESUMEN	PRECIO	SUBTOTAL	IMPORTE
			Materiales			356,10
			Mano de obra.....			56,27
			Suma la partida			412,37
			Costes indirectos		3 %	12,37
			TOTAL PARTIDA.....			**424,74**

CÓDIGO	CANTIDAD	UD	RESUMEN	PRECIO	SUBTOTAL	IMPORTE
04.01			INSTALACIÓN DE PUNTO DE ABASTECMIENTO - GRIFO INTERIOR. SIN DESAGÜES			
			INSTALACIÓN DE PUNTO DE ABASTECIMIENTO DE AGUA EN EL INTERIOR DEL KIOSCO - GRIFO, SIN DESAGÜE. COMPUESTO POR: CANALIZACIÓN DE PEX DESDE ARQUETA HASTA INTERIOR DEL LOCAL CANALIZACIÓN DE COBRE / PPR O SIMILAR EN INTERIOR DEL KIOSCO LLAVES DE CORTE / COMPUERTA / CONEXIONES Y SIMILARES INSTALACIÓN DE GRIFO RECIBIDO DE ALBAÑILERÍA. MEDIDA LA UNIDAD INSTALADA CON LLAVE DE CORTE EN EL KIOSCO, PROBADA Y FUNCIONANDO.			
Materiales						
IF27900	3,000	m	TUBO COBRE DIÁM. 10/12 mm	3,26	9,78	
IF92972	1,010	m	TUBO CORRUGADO P/POLIETILENO DIÁM. 16 mm	0,15	0,15	
WW00300	0,250	u	MATERIAL COMPLEMENTARIO O PZAS. ESPECIALES	0,55	0,14	
WW00400	0,700	u	PEQUEÑO MATERIAL	0,30	0,21	
08FFP90100	1,500	m	CANALIZACIÓN POLIETILENO PE, ENTERRADA, DIÁM. 20x2 mm	14,97	22,46	
08FFP90010	0,500	m	CANALIZACIÓN POLIETILENO RETICULADO, EMPOTRADA, DIÁM. 16x1,8 mm	19,92	9,96	
08FGW00003	1,000	u	EQUIPO GRIFERÍA PILETA-LAVADERO MONOBLOC PRIMERA CALIDAD	66,36	66,36	
08FVB00001	1,000	u	VÁLVULA DE ESFERA DIÁM. 1/2" (10/15 mm)	11,01	11,01	
08FVL00001	1,000	u	LLAVE PASO DIÁM. 1/2" (10/15 mm)	8,56	8,56	
08FVC00002	1,000	u	LLAVE COMPUERTA DIÁM. 1 1/4" CON ARMARIO METÁLICO	150,49	150,49	
Mano de obra						
ATC00200	2,000	h	CUADRILLA ALBAÑILERÍA, FORMADA POR OFICIAL 2ª Y PEÓN ESP.	37,02	74,04	
TO01900	2,000	h	OF. 1ª FONTANERO	19,23	38,46	
			Materiales			279,12
			Mano de obra			112,50
			Suma la partida			391,62
			Costes indirectos	3 %		11,75
			TOTAL PARTIDA			**403,37**

CÓDIGO	CANTIDAD	UD	RESUMEN	PRECIO	SUBTOTAL	IMPORTE
05.01		PA	REVISIÓN, SANEADO, SUSITUCIÓN DE TEJAS PUNTUALES<15UD, EN CUBIERTA			
			REVISIÓN DEL ESTADO DE LAS TEJAS DE CUBIERTA, COMPROBACIÓN DE SU CORRECTO ESTADO, RECIBIDO, PARA EVITAR FILTRACIONES DE AGUA O DESPRENDIMIENTOS DE TEJAS, SANEADO DE AQUELLAS SUELTAS O MAL RECIBIDAS CON MORTERO HIDRÓFIGO, Y SUSTITUCIÓN DE AQUELLAS SUELTAS EN UN NÚMERO INFERIOR A 15 TEJAS, DE IGUALES CARACTERÍSTICAS A LAS EXISTENTES. INCLUSO MEDIOS AUXILIARES NECESARIOS. REALIZADO SEGÚN CUMPLIMIENTO DE NORMATIVA VIGENTE Y CTE. MEDIDA LA PARTIDA ALZADA.			
Materiales						
AGM00500	0,100	m3	MORTERO DE CEMENTO M5 (1:6) CEM II/A-L 32,5 N	50,05	5,01	
ASCININ	0,100	m3	MORTERO HIDRÓFUGO IMPERMEABILIZANTE	55,00	5,50	
SCVININ	15,000	u	TEJA CERÁMICA VIDRIADA COLOR VERDE	2,50	37,50	
Mano de obra						
ATC00100	6,000	h	CUADRILLA ALBAÑILERÍA, FORMADA POR OFICIAL 1ª Y PEÓN ESP.	37,51	225,06	
					Materiales	48,01
					Mano de obra	225,06
					Suma la partida	273,07
					Costes indirectos 3 %	8,19
					TOTAL PARTIDA	**281,26**

CÓDIGO	CANTIDAD	UD	RESUMEN	PRECIO	SUBTOTAL	IMPORTE
06.01		m2	PINTURA PLÁSTICA LISA			
			PINTURA PLÁSTICA LISA SOBRE PARAMENTOS VERTICALES Y HORIZONTALES, APLICADA EN UN TOTAL DE TRES MANOS: MANO DE IMPRIMACIÓN Y DOS MANOS DE ACABADO, INCLUYENDO PREPARACIÓN DEL SOPORTE. COLOR A ELEGIR POR LA D.F. PINTURA ELEGIDA CON AL MENOS, 5 AÑOS DE GARANTÍA, INCLUSO MEDIOS AUXILIARES NECESARIOS. MEDIDA A CINTA CORRIDA PARA COMPENSAR LOS SALIENTES, MOCHETAS, DINTELES ETC.			
Materiales						
WW00400	1,000	u	PEQUEÑO MATERIAL	0,30	0,30	
SDONON	0,900	kg	PINTURA PLÁSTICA LISA	2,35	2,12	
Mano de obra						
TO01000	0,400	h	OF. 1ª PINTOR	19,23	7,69	
			Materiales			2,42
			Mano de obra			7,69
			Suma la partida			10,11
			Costes indirectos		3 %	0,30
			TOTAL PARTIDA			**10,41**

CÓDIGO	CANTIDAD	UD	RESUMEN	PRECIO	SUBTOTAL	IMPORTE
06.02		m2	PINTURA PÉTREA LISA AL CEMENTO			
			Pintura pétrea lisa al cemento sobre paramentos verticales y horizontales de ladrillo o cemento,formada por: limpieza del soporte, mano de fondo y mano de acabado. Medida a cinta corrida para compensar pintado de mochetas, huecos, salientes, molduras, dibujos, y similares.			
Materiales						
PA00200	0,900	kg	PASTA PÉTREA LISA	2,75	2,48	
WW00400	1,000	u	PEQUEÑO MATERIAL	0,30	0,30	
Mano de obra						
TO01000	0,400	h	OF. 1ª PINTOR	19,23	7,69	
			Materiales			2,78
			Mano de obra			7,69
			Suma la partida			10,47
			Costes indirectos	3 %		0,31
			TOTAL PARTIDA			**10,78**

CÓDIGO	CANTIDAD	UD	RESUMEN	PRECIO	SUBTOTAL	IMPORTE
08.01		**m3**	**RETIRADA DE RESIDUOS MIXTOS DE CERÁMICOS Y MORTEROS**			
			Retirada de tejas arabes procedentes de demoliciones situada a una distancia máxima de 35 km, formada por: transporte interior, limpieza, carga, transporte y descarga en almacén. Medida la cantidad puesta en almacén.			
Maquinaria						
AEH00100	1,000	m3	TRANSPORTE INTERIOR MECANICO DE RESIDUOS PETREOS SELECCIONADOS A	19,27	19,27	
MK00100	2,000	h	CAMIÓN BASCULANTE	25,60	51,20	
Mano de obra						
TP00100	1,500	h	PEÓN ESPECIAL	18,28	27,42	
			Maquinaria			70,47
			Mano de obra			27,42
			Suma la partida			97,89
			Costes indirectos	3 %		2,94
			TOTAL PARTIDA			**100,83**

CÓDIGO	CANTIDAD	UD	RESUMEN	PRECIO	SUBTOTAL	IMPORTE
08ECK00150		**m**	**MANGUERA Cu RZ1-K(AS) 0.6/1 KV 3X4mm2**			
			Conductor eléctrico, instalado con cable, de tres conductores Libre de Halógenos RZ1-K(AS) de 4 mm2 de sección nominal y 0,6/1kV de tensión nominal, con aislamiento de polietileno reticulado (XLPE) y cubierta de Poliolefina termoplástica, bajo tubo o en bandeja, incluso p.p. de cajas de derivación y ayudas de albañilería. Según normas UNE, REBT y de la compañía suministradora. Medida la longitud ejecutada			
Materiales						
IE02130	1,010	m	CABLE COBRE 3x4 mm2 H07V-K	1,79	1,81	
WW00400	1,000	u	PEQUEÑO MATERIAL	0,30	0,30	
WW00300	0,500	u	MATERIAL COMPLEMENTARIO O PZAS. ESPECIALES	0,55	0,28	
Mano de obra						
TO01800	0,100	h	OF. 1ª ELECTRICISTA	19,23	1,92	
			Materiales			2,39
			Mano de obra			1,92
			Suma la partida			4,31
			Costes indirectos	3 %		0,13
			TOTAL PARTIDA			**4,44**

CÓDIGO	CANTIDAD	UD	RESUMEN	PRECIO	SUBTOTAL	IMPORTE
08EDD00001		**m**	**DERIVACIÓN INDIVIDUAL MONOFÁSICA, 3 COND. 4 mm2**			
			Derivación individual monofásica instalada con cable de cobre de tres conductores H07V-K de 4 mm2 de sección nominal, empotrada y aislada con tubo de PVC flexible de 23 mm de diámetro, incluso p.p. de cajas de derivación y ayudas de albañilería; construido según REBT y normas de la compañía suministradora. Medida la longitud ejecutada desde la centralización de contadores hasta la caja de protección individual.			
Materiales						
IE02100	3,030	m	CABLE COBRE 1x4 mm2 H07V-K	1,03	3,12	
IE12100	1,010	m	TUBO PVC FLEXIBLE CORRUGADO DIÁM. 23 mm	0,31	0,31	
WW00300	0,300	u	MATERIAL COMPLEMENTARIO O PZAS. ESPECIALES	0,55	0,17	
WW00400	0,500	u	PEQUEÑO MATERIAL	0,30	0,15	
Mano de obra						
ATC00100	0,030	h	CUADRILLA ALBAÑILERÍA, FORMADA POR OFICIAL 1ª Y PEÓN ESP.	37,51	1,13	
TO01800	0,046	h	OF. 1ª ELECTRICISTA	19,23	0,88	
			Materiales			3,75
			Mano de obra			2,01
			Suma la partida			5,76
			Costes indirectos	3 %		0,17
			TOTAL PARTIDA			**5,93**

CÓDIGO	CANTIDAD	UD	RESUMEN	PRECIO	SUBTOTAL	IMPORTE
08EID00005		**u**	**INTERRUPTOR DIFERENCIAL II, INT. N. 25 A SENS. 0,03 A**			
			Interruptor diferencial II de 25 A de intensidad nominal y 0,03 A de sensibilidad tipo AC, construido según REBT y normas de la compañía suministradora. Medida la cantidad ejecutada.			
Materiales						
IE08500	1,000	u	INTERRUPTOR DIFERENCIAL II 25 A/30 Ma TIPO AC	44,80	44,80	
Mano de obra						
TO01800	0,300	h	OF. 1ª ELECTRICISTA	19,23	5,77	
			Materiales			44,80
			Mano de obra			5,77
			Suma la partida			50,57
			Costes indirectos	3 %		1,52
			TOTAL PARTIDA			**52,09**

CÓDIGO	CANTIDAD	UD	RESUMEN	PRECIO	SUBTOTAL	IMPORTE
08EID00007		**u**	**INTERRUPTOR DIFERENCIAL II, INT. N. 40 A SENS. 0,03 A**			
			Interruptor diferencial II de 40 A de intensidad nominal y 0,03 A de sensibilidad tipo AC, construido según REBT y normas de la compañía suministradora. Medida la cantidad ejecutada.			
Materiales						
IE08600	1,000	u	INTERRUPTOR DIFERENCIAL II 40 A/30 mA TIPO AC	44,80	44,80	
Mano de obra						
TO01800	0,300	h	OF. 1ª ELECTRICISTA	19,23	5,77	
				Materiales		44,80
				Mano de obra		5,77
				Suma la partida		50,57
				Costes indirectos	3 %	1,52
				TOTAL PARTIDA		**52,09**

CÓDIGO	CANTIDAD	UD	RESUMEN	PRECIO	SUBTOTAL	IMPORTE
08EIM00101		**u**	**INTERRUPTOR AUTOMÁTICO MAGNETOTÉRMICO BIPOLAR DE 10 A**			
			Interruptor automático magnetotérmico bipolar de 10 A de intensidad nominal, construido según REBT y normas de la compañía suministradora. Medida la cantidad ejecutada.			
Materiales						
IE10300	1,000	u	INTERRUPTOR MAGNETOTÉRMICO II, DE 10-32 A	44,00	44,00	
Mano de obra						
TO01800	0,250	h	OF. 1ª ELECTRICISTA	19,23	4,81	
			Materiales			44,00
			Mano de obra			4,81
			Suma la partida			48,81
			Costes indirectos	3 %		1,46
			TOTAL PARTIDA			**50,27**

CÓDIGO	CANTIDAD	UD	RESUMEN	PRECIO	SUBTOTAL	IMPORTE
08EIM00102		**u**	**INTERRUPTOR AUTOMÁTICO MAGNETOTÉRMICO BIPOLAR DE 16 A**			
			Interruptor automático magnetotérmico bipolar de 16 A de intensidad nominal, construido según REBT y normas de la compañía suministradora. Medida la cantidad ejecutada.			
Materiales						
IE10300	1,000	u	INTERRUPTOR MAGNETOTÉRMICO II, DE 10-32 A	44,00	44,00	
Mano de obra						
TO01800	0,250	h	OF. 1ª ELECTRICISTA	19,23	4,81	
				Materiales		44,00
				Mano de obra		4,81
				Suma la partida		48,81
				Costes indirectos	3 %	1,46
				TOTAL PARTIDA		**50,27**

CÓDIGO	CANTIDAD	UD	RESUMEN	PRECIO	SUBTOTAL	IMPORTE
08EIW00013		**u**	**INTERRUPTOR DE CONTROL DE POTENCIA, BIPOLAR, DE 20 A**			
			Interruptor de control de potencia, bipolar, de 20 A de intensidad nominal, construido según REBT y normas de la compañía suministradora. Medida la cantidad ejecutada.			
Mano de obra						
TO01800	0,400	h	OF. 1ª ELECTRICISTA	19,23	7,69	
			Mano de obra			7,69
			Suma la partida			7,69
			Costes indirectos	3 %		0,23
			TOTAL PARTIDA			**7,92**

CÓDIGO	CANTIDAD	UD	RESUMEN	PRECIO	SUBTOTAL	IMPORTE
08EKK00001		**u**	**INSTALACIÓN MODULAR DE CONTADOR MONOFÁSICO**			
			Instalación modular de contador monofásico con fusibles de seguridad y embarrado, incluso módulos homologado y p.p. de ayudas de albañilería; construida según REBT y normas dela compañía suministradora. Medida la cantidad ejecutada.			
Materiales						
IE05900	1,000	u	FUSIBLE CARTUCHO 50 AMP. S/CARTUCHO	2,25	2,25	
IE11200	1,000	u	MODULO HOMOLOGADO PARA ALOJAMIENTO DE CONTADOR	51,48	51,48	
WW00300	5,000	u	MATERIAL COMPLEMENTARIO O PZAS. ESPECIALES	0,55	2,75	
WW00400	3,000	u	PEQUEÑO MATERIAL	0,30	0,90	
Mano de obra						
ATC00100	0,600	h	CUADRILLA ALBAÑILERÍA, FORMADA POR OFICIAL 1ª Y PEÓN ESP.	37,51	22,51	
TO01800	2,200	h	OF. 1ª ELECTRICISTA	19,23	42,31	
			Materiales			57,38
			Mano de obra			64,82
			Suma la partida			122,20
			Costes indirectos		3 %	3,67
			TOTAL PARTIDA			**125,87**

CÓDIGO	CANTIDAD	UD	RESUMEN	PRECIO	SUBTOTAL	IMPORTE
08ELL00001		**u**	**PUNTO DE LUZ SENCILLO EMPOTRADO**			
			Punto de luz sencillo instalado con cable de cobre H07V-K de 1,5 mm2 de sección nominal, empotrado y aislado con tubo de PVC flexible de 13 mm de diámetro, incluso mecanismos de primera calidad empotrados y p.p. de cajas de derivación y ayudas de albañilería; construido según REBT. Medida la cantidad ejecutada.			
Materiales						
IE01900	8,000	m	CABLE COBRE 1x1,5 mm2 H07V-K	0,42	3,36	
IE05200	1,000	u	CAJILLO UNIVERSAL ENLAZABLE	0,32	0,32	
IE11000	1,000	u	INTERRUPTOR SENCILLO	1,45	1,45	
IE11900	4,040	m	TUBO PVC FLEXIBLE CORRUGADO DIÁM. 13 mm	0,16	0,65	
WW00300	0,300	u	MATERIAL COMPLEMENTARIO O PZAS. ESPECIALES	0,55	0,17	
WW00400	0,500	u	PEQUEÑO MATERIAL	0,30	0,15	
Mano de obra						
ATC00100	0,600	h	CUADRILLA ALBAÑILERÍA, FORMADA POR OFICIAL 1ª Y PEÓN ESP.	37,51	22,51	
TO01800	0,600	h	OF. 1ª ELECTRICISTA	19,23	11,54	
			Materiales			6,10
			Mano de obra			34,05
			Suma la partida			40,15
			Costes indirectos		3 %	1,20
			TOTAL PARTIDA			**41,35**

CÓDIGO	CANTIDAD	UD	RESUMEN	PRECIO	SUBTOTAL	IMPORTE
08ELL00009		**u**	**PUNTO DE LUZ MÚLTIPLE EMPOTRADO**			
			Punto de luz multiple instalado con cable de cobre H07V-K de 1,5 mm2 de sección nominal, empotrado y aislado con tubo de PVC flexible de 13 mm de diámetro, incluso mecanismos de primera calidad empotrados y p.p. de cajas de derivación y ayudas de albañilería; construido según REBT. Medida la cantidad ejecutada.			
Materiales						
IE01900	22,000	m	CABLE COBRE 1x1,5 mm2 H07V-K	0,42	9,24	
IE05200	5,000	u	CAJILLO UNIVERSAL ENLAZABLE	0,32	1,60	
IE11000	1,000	u	INTERRUPTOR SENCILLO	1,45	1,45	
IE11900	11,700	m	TUBO PVC FLEXIBLE CORRUGADO DIÁM. 13 mm	0,16	1,87	
WW00300	0,300	u	MATERIAL COMPLEMENTARIO O PZAS. ESPECIALES	0,55	0,17	
WW00400	0,500	u	PEQUEÑO MATERIAL	0,30	0,15	
Mano de obra						
ATC00100	1,500	h	CUADRILLA ALBAÑILERÍA, FORMADA POR OFICIAL 1ª Y PEÓN ESP.	37,51	56,27	
TO01800	1,500	h	OF. 1ª ELECTRICISTA	19,23	28,85	
			Materiales			14,48
			Mano de obra			85,12
			Suma la partida			99,60
			Costes indirectos		3 %	2,99
			TOTAL PARTIDA			**102,59**

CÓDIGO	CANTIDAD	UD	RESUMEN	PRECIO	SUBTOTAL	IMPORTE
08EPP00003		**u**	**ARQUETA DE CONEXIÓN DE PUESTA A TIERRA DE 38x50x25 cm**			
			Arqueta de conexión de puesta a tierra de 38x50x25cm formada por fábrica de ladrillo macizo de medio pie de espesor, solera de hormigón HM-20 y tapa de hormigón HM-20 con cerco de perfil laminado L 60.6, tubo de fibrocemento de 60 mm de diámetro interior y punto de puesta a tierra, incluso excavación, relleno y conexiones; construida según REBT. Medida la cantidad ejecutada.			
Materiales						
AGM00500	0,005	m3	MORTERO DE CEMENTO M5 (1:6) CEM II/A-L 32,5 N	50,05	0,25	
CA00220	3,500	kg	ACERO B 400 S	0,68	2,38	
CA01600	3,500	kg	ACERO PERFILES S 275 JR, SOPORTES SIMPLES	0,74	2,59	
CH04020	0,030	m3	HORMIGÓN HM-20/P/20/I, SUMINISTRADO	56,63	1,70	
FL01300	0,032	mu	LADRILLO CERÁM. PERF. TALADRO PEQUEÑO REVESTIR 24x11,5x5 cm	73,92	2,37	
IE11600	1,000	u	PUNTO DE PUESTA A TIERRA	11,67	11,67	
WW00300	1,000	u	MATERIAL COMPLEMENTARIO O PZAS. ESPECIALES	0,55	0,55	
WW00400	1,000	u	PEQUEÑO MATERIAL	0,30	0,30	
Mano de obra						
ATC00200	2,500	h	CUADRILLA ALBAÑILERÍA, FORMADA POR OFICIAL 2ª Y PEÓN ESP.	37,02	92,55	
TO01800	0,500	h	OF. 1ª ELECTRICISTA	19,23	9,62	
			Materiales			21,81
			Mano de obra			102,17
			Suma la partida			123,98
			Costes indirectos		3 %	3,72
			TOTAL PARTIDA			**127,70**

CÓDIGO	CANTIDAD	UD	RESUMEN	PRECIO	SUBTOTAL	IMPORTE
08EPP00005		**u**	**PICA DE PUESTA A TIERRA**			
			Pica de puesta a tierra formada por electrodo de acero recubierto de cobre de 14 mm de diámetro y 2 m de longitud, incluso hincado y conexiones, construida según REBT. Medida la cantidad ejecutada.			
Materiales						
IE11300	1,000	u	PICA DE ACERO COBRIZADO (2 m) GRA.	20,03	20,03	
WW00300	3,000	u	MATERIAL COMPLEMENTARIO O PZAS. ESPECIALES	0,55	1,65	
Mano de obra						
ATC00200	2,500	h	CUADRILLA ALBAÑILERÍA, FORMADA POR OFICIAL 2ª Y PEÓN ESP.	37,02	92,55	
TA00200	0,700	h	AYUDANTE ESPECIALISTA	18,42	12,89	
TO01800	0,050	h	OF. 1ª ELECTRICISTA	19,23	0,96	
			Materiales			21,68
			Mano de obra			106,40
			Suma la partida			128,08
			Costes indirectos	3 %		3,84
			TOTAL PARTIDA			**131,92**

CÓDIGO	CANTIDAD	UD	RESUMEN	PRECIO	SUBTOTAL	IMPORTE
08EPP00101		**m**	**LÍNEA PRINCIPAL PUESTA TIERRA, 16 mm2 EMPOTRADA**			
			Línea principal de puesta a tierra instalada con conductor de cobre desnudo de 16 mm2 de sección nominal, empotrado y aislado con tubo de PVC flexible de 13 mm de diámetro, incluso p.p. de cajas de derivación, ayudas de albañilería y conexión al punto de puesta a tierra; construida según REBT. Medida longitud ejecutada desde la primera derivación hasta la arqueta de conexion.			
Materiales						
IE03800	0,140	kg	CABLE DE COBRE DESNUDO	4,66	0,65	
IE11900	1,010	m	TUBO PVC FLEXIBLE CORRUGADO DIÁM. 13 mm	0,16	0,16	
WW00300	0,300	u	MATERIAL COMPLEMENTARIO O PZAS. ESPECIALES	0,55	0,17	
WW00400	0,500	u	PEQUEÑO MATERIAL	0,30	0,15	
Mano de obra						
ATC00100	0,030	h	CUADRILLA ALBAÑILERÍA, FORMADA POR OFICIAL 1ª Y PEÓN ESP.	37,51	1,13	
TO01800	0,420	h	OF. 1ª ELECTRICISTA	19,23	8,08	
			Materiales			1,13
			Mano de obra			9,21
			Suma la partida			10,34
			Costes indirectos		3 %	0,31
			TOTAL PARTIDA			**10,65**

CÓDIGO	CANTIDAD	UD	RESUMEN	PRECIO	SUBTOTAL	IMPORTE
08ETT00003		**u**	**TOMA CORRIENTE EMPOTRADA 16 A CON 2,5 mm2**			
			Toma de corriente empotrada de 16 A con puesta a tierra, instalada con cable de cobre H07V-K de 2,5 mm2 de sección nominal, empotrado y aislado bajo tubo de PVC flexible de 13 mm de diámetro, incluso mecanismo de primera calidad y p.p. de cajas de derivación y ayudas de albañilería; construido REBT. Medida la cantidad ejecutada.			
Materiales						
IE01400	1,000	u	BASE ENCHUFE II+T 16 A C/PLACA T.T. LATERAL	2,53	2,53	
IE02000	15,000	m	CABLE COBRE 1x2,5 mm2 H07V-K	0,67	10,05	
IE05200	1,000	u	CAJILLO UNIVERSAL ENLAZABLE	0,32	0,32	
IE11900	5,050	m	TUBO PVC FLEXIBLE CORRUGADO DIÁM. 13 mm	0,16	0,81	
WW00300	0,300	u	MATERIAL COMPLEMENTARIO O PZAS. ESPECIALES	0,55	0,17	
WW00400	0,500	u	PEQUEÑO MATERIAL	0,30	0,15	
Mano de obra						
ATC00100	0,600	h	CUADRILLA ALBAÑILERÍA, FORMADA POR OFICIAL 1ª Y PEÓN ESP.	37,51	22,51	
TO01800	0,900	h	OF. 1ª ELECTRICISTA	19,23	17,31	
			Materiales			14,03
			Mano de obra			39,82
			Suma la partida			53,85
			Costes indirectos		3 %	1,62
			TOTAL PARTIDA			**55,47**

CÓDIGO	CANTIDAD	UD	RESUMEN	PRECIO	SUBTOTAL	IMPORTE
08EWW00030		**u**	**ARMARIO CUADRO MANDO Y DISTRIB. 9 ELEM. PLÁSTICO EMPOTRADO**			
			Armario para cuadro de mando y distribución, para 9 elementos, construido en plástico, para empotrar, con aparellaje, incluso ayudas de albañilería y conexión, construido según REBT. Medida la cantidad ejecutada.			
Materiales						
IE00700	1,000	u	ARMARIO PLAST. PARA MANDOS Y DISTR. 9 ELEM. EMPOTRAR	35,00	35,00	
WW00300	2,000	u	MATERIAL COMPLEMENTARIO O PZAS. ESPECIALES	0,55	1,10	
WW00400	2,000	u	PEQUEÑO MATERIAL	0,30	0,60	
Mano de obra						
ATC00100	2,000	h	CUADRILLA ALBAÑILERÍA, FORMADA POR OFICIAL 1ª Y PEÓN ESP.	37,51	75,02	
TO01800	1,000	h	OF. 1ª ELECTRICISTA	19,23	19,23	
			Materiales			36,70
			Mano de obra			94,25
			Suma la partida			130,95
			Costes indirectos	3 %		3,93
			TOTAL PARTIDA			**134,88**

CÓDIGO	CANTIDAD	UD	RESUMEN	PRECIO	SUBTOTAL	IMPORTE
08EWW00095		**u**	**CAJA PROTECCIÓN Y MEDIDA, NIVEL ELECTRIF. MEDIO CONTADOR MONOF.**			
			Caja de protección y medida para nievel de electrificación medio, apta para un contador monofásico, construida con materia aislante de clase a, resistente a los alcalis, autoextinguible y precintable, con orificios de ventilación y conexión de conductores, conteniendo dos fusibles de 25 A de intensidad nominal y bornas de conexión, colocada en nicho mural, pequeño material, montaje y ayudas de albañilería; construida según REBT y normas de la compañía suministradora. Medida la cantidad ejecutada.			
Materiales						
IE04950	1,000	u	CAJA PROTECCIÓN Y MEDIDA NIVEL MED. 1 CONTADOR	102,49	102,49	
IE05293	2,000	u	CARTUCHO FUSIBLE 25 A INTENSIDAD	0,33	0,66	
WW00300	2,500	u	MATERIAL COMPLEMENTARIO O PZAS. ESPECIALES	0,55	1,38	
WW00400	3,000	u	PEQUEÑO MATERIAL	0,30	0,90	
Mano de obra						
ATC00100	2,000	h	CUADRILLA ALBAÑILERÍA, FORMADA POR OFICIAL 1ª Y PEÓN ESP.	37,51	75,02	
TO01800	1,000	h	OF. 1ª ELECTRICISTA	19,23	19,23	
			Materiales			105,43
			Mano de obra			94,25
			Suma la partida			199,68
			Costes indirectos	3 %		5,99
			TOTAL PARTIDA			**205,67**

CÓDIGO	CANTIDAD	UD	RESUMEN	PRECIO	SUBTOTAL	IMPORTE
08WII00211		**u**	**LUMINARIA EMPOTRADA ARO ALUMINIO Y LAMP. PAR 80 W**			
			Luminaria para empotrar, formada por aro de aluminio esmaltado en caliente, lira de sujección, portalámpara par de 80 W, accesorios, incluso montaje conexiones y ayudas de albañilería; instalado según REBT. Medida la cantidad ejecutada.			
			A elegir por la D.F.			
Materiales						
IW00200	1,000	u	ARO EMPOTRAR, ALUMINIO ESMALT. Y PORTALÁMPARAS, COMPLETO	35,00	35,00	
IW00500	1,000	u	LÁMPARA PAR 80 W	12,00	12,00	
WW00300	1,000	u	MATERIAL COMPLEMENTARIO O PZAS. ESPECIALES	0,55	0,55	
WW00400	1,000	u	PEQUEÑO MATERIAL	0,30	0,30	
Mano de obra						
ATC00100	0,200	h	CUADRILLA ALBAÑILERÍA, FORMADA POR OFICIAL 1ª Y PEÓN ESP.	37,51	7,50	
TO01800	0,500	h	OF. 1ª ELECTRICISTA	19,23	9,62	
			Materiales			47,85
			Mano de obra			17,12
			Suma la partida			64,97
			Costes indirectos	3 %		1,95
			TOTAL PARTIDA			**66,92**

CÓDIGO	CANTIDAD	UD	RESUMEN	PRECIO	SUBTOTAL	IMPORTE
08WII00301		**u**	**APLIQUE TECHO/PARED RECTANG. HERMÉT. BLIND. ANTIVANDÁLICO. EXTERIOR**			
			Aplique de pared o techo rectangular, hermético, blindado, antivandálico, formado por cuerpo y reja de fundición de aluminio, difusor de vidrio prensado, junta de cierre de neopreno y lámpara incandescente de 100 W, accesorios, incluso montaje y conexiones; instalado según REBT. Medida la cantidad ejecutada. A elegir por la D.F.			
Materiales						
IW00100	1,000	u	APLIQUE RECTANGULAR, HERMÉTICO, BLINDADO, FUND. ALUMINIO	50,00	50,00	
IW00400	1,000	u	LÁMPARA INCANDESCENTE 100 W	9,00	9,00	
WW00300	1,000	u	MATERIAL COMPLEMENTARIO O PZAS. ESPECIALES	0,55	0,55	
WW00400	1,000	u	PEQUEÑO MATERIAL	0,30	0,30	
Mano de obra						
TO01800	0,700	h	OF. 1ª ELECTRICISTA	19,23	13,46	
					Materiales	59,85
					Mano de obra	13,46
					Suma la partida	73,31
					Costes indirectos 3 %	2,20
					TOTAL PARTIDA	**75,51**

CÓDIGO	CANTIDAD	UD	RESUMEN	PRECIO	SUBTOTAL	IMPORTE
ASVAONO			**LONA INFORMATIVA DE LA OBRA**			
			LONA INFORMATIVA DE LA OBRA CON LOS DATOS Y LOGOTIPOS A DEFINIR POR LA GERENCIA MUNICIPAL DE URBANISMO DE DIMENSIONES 1 X1.5 METROS. INCLUYE EL DISEÑO DE LA LONA (A APROBAR POR LA GMU) ASÍ COMO SU INSTALACIÓN Y GUARDA DURANTE TODA LA OBRA. MEDIDA LA UNIDAD INSTALADA.			
Materiales						
SVNNIN	1,000	u	Lona impresa a color para intemperie de dimensiones 1x1.5 metros	150,00	150,00	
Mano de obra						
O01OA060	1,000	h.	Peón especializado	16,82	16,82	
				Materiales		150,00
				Mano de obra		16,82
				Suma la partida		166,82
				Costes indirectos	3 %	5,00
				TOTAL PARTIDA		**171,82**

CÓDIGO	CANTIDAD	UD	RESUMEN	PRECIO	SUBTOTAL	IMPORTE
E27ES080		**ud**	**PLACA SEÑALIZACIÓN RIESGO**			
			Placa señalización-información en PVC serigrafiado de 50x30 cm., fijada mecánicamente, amortizable en 3 usos, incluso colocación y desmontaje. s/ R.D. 485/97.			
Materiales						
P31SV120	0,333	ud	Placa informativa PVC 50x30	5,41	1,80	
Mano de obra						
O01OA070	0,150	h.	Peón ordinario	16,65	2,50	
				Materiales		1,80
				Mano de obra		2,50
				Suma la partida		4,30
				Costes indirectos	3 %	0,13
				TOTAL PARTIDA		**4,43**

CÓDIGO	CANTIDAD	UD	RESUMEN	PRECIO	SUBTOTAL	IMPORTE
E27PIA010		**ud**	**CASCO DE SEGURIDAD**			
			Casco de seguridad con arnés de adaptación. Certificado CE. s/ R.D. 773/97.			
Materiales						
P31IA010	1,000	ud	Casco seguridad	1,88	1,88	
			Materiales			1,88
			Suma la partida			1,88
			Costes indirectos	3 %		0,06
			TOTAL PARTIDA.....			**1,94**

CÓDIGO	CANTIDAD	UD	RESUMEN	PRECIO	SUBTOTAL	IMPORTE
E27PIA070		**ud**	**GAFAS CONTRA IMPACTOS**			
			Gafas protectoras contra impactos, incoloras, (amortizables en 3 usos). Certificado CE. s/ R.D. 773/97.			
Materiales						
P31IA120	0,333	ud	Gafas protectoras	9,42	3,14	
			Materiales			3,14
			Suma la partida			3,14
			Costes indirectos	3 %		0,09
			TOTAL PARTIDA.....			**3,23**

CÓDIGO	CANTIDAD	UD	RESUMEN	PRECIO	SUBTOTAL	IMPORTE
E27PIA100		**ud**	**SEMI MÁSCARA ANTIPOLVO 1 FILTRO**			
			Semi-mascarilla antipolvo un filtro, (amortizable en 3 usos). Certificado CE. s/ R.D. 773/97.			
Materiales						
P31IA150	0,333	ud	Semi-mascarilla 1 filtro	24,68	8,22	
			Materiales			8,22
			Suma la partida			8,22
			Costes indirectos	3 %		0,25
			TOTAL PARTIDA.....			**8,47**

CÓDIGO	CANTIDAD	UD	RESUMEN	PRECIO	SUBTOTAL	IMPORTE
E27PIM040		**ud**	**PAR GUANTES DE USO GENERAL**			
			Par de guantes de uso general de lona y serraje. Certificado CE. s/ R.D. 773/97.			
Materiales						
P31IM030	1,000	ud	Par guantes uso general serraje	1,40	1,40	
			Materiales			1,40
			Suma la partida			1,40
			Costes indirectos	3 %		0,04
			TOTAL PARTIDA			**1,44**

CÓDIGO	CANTIDAD	UD	RESUMEN	PRECIO	SUBTOTAL	IMPORTE
E27PIP030		**ud**	**PAR DE BOTAS C/PUNTERA METAL.**			
			Par de botas de seguridad con puntera metálica para refuerzo y plantillas de acero flexibles, para riesgos de perforación, (amortizables en 3 usos). Certificado CE. s/ R.D. 773/97.			
Materiales						
P31IP020	0,333	ud	Par botas c/puntera/plant. metál	28,00	9,32	
			Materiales			9,32
			Suma la partida			9,32
			Costes indirectos	3 %		0,28
			TOTAL PARTIDA			**9,60**

CÓDIGO	CANTIDAD	UD	RESUMEN	PRECIO	SUBTOTAL	IMPORTE
E27W040		**ud**	**COSTO MENSUAL LIMPIEZA Y DESINF.**			
			Costo mensual de limpieza y desinfección de casetas de obra, considerando dos horas a la semana un peón ordinario.			
Materiales						
P31W040	1,000	ud	Costo mensual limpieza-desinfec.	45,00	45,00	
			Materiales			45,00
			Suma la partida			45,00
			Costes indirectos	3 %		1,35
			TOTAL PARTIDA			**46,35**

CÓDIGO	CANTIDAD	UD	RESUMEN	PRECIO	SUBTOTAL	IMPORTE
E27W060		**ud**	**RECONOCIMIENTO MÉDICO TRABAJADOR**			
			Reconocimiento médico obligatorio anual trabajador.			
Materiales						
P31W060	1,000	ud	Reconocimiento médico trabajador	150,25	150,25	
			Materiales			150,25
			Suma la partida			150,25
			Costes indirectos	3 %		4,51
			TOTAL PARTIDA.....			**154,76**

CÓDIGO	CANTIDAD	UD	RESUMEN	PRECIO	SUBTOTAL	IMPORTE
E28EB050		**ud**	**BALIZA LUMINOSA INTERMITENTE**			
			Foco de balizamiento intermitente, (amortizable en cinco usos). s/R.D. 485/97.			
Materiales						
P31SB050	0,200	ud	Baliza luminosa intermitente	55,36	11,07	
Mano de obra						
O01OA070	0,100	h.	Peón ordinario	16,65	1,67	
			Materiales			11,07
			Mano de obra			1,67
			Suma la partida			12,74
			Costes indirectos	3 %		0,38
			TOTAL PARTIDA			**13,12**

CÓDIGO	CANTIDAD	UD	RESUMEN	PRECIO	SUBTOTAL	IMPORTE
E28EV090		**ud**	**CHALECO SUPER REFLECTANTE**			
			Chaleco super-reflectante. Amortizable en 5 usos. Certificado CE. s/R.D. 773/97.			
Materiales						
P31SS090	0,200	ud	Chaleco super reflectante.	34,30	6,86	
			Materiales			6,86
			Suma la partida			6,86
			Costes indirectos	3 %		0,21
			TOTAL PARTIDA.....			**7,07**

CÓDIGO	CANTIDAD	UD	RESUMEN	PRECIO	SUBTOTAL	IMPORTE
E390500		**m.**	**CINTA SEÑALIZACION BICOLOR**			
			Cinta de señalización bicolor rojo/blanco de material plástico, incluso colocación y desmontaje. Medida la longitud ejecutada.			
Materiales						
P39070	1,000	m.	Cinta señalización bicolor	0,11	0,11	
Mano de obra						
O01070	0,050	h.	Peón especializado	8,41	0,42	
			Materiales			0,11
			Mano de obra			0,42
			Suma la partida			0,53
			Costes indirectos	3 %		0,02
			TOTAL PARTIDA			**0,55**

CUADRO DE PRECIOS 1

Nº	CÓDIGO	UD.	RESUMEN	PRECIO EN LETRA	IMPORTE
0001	01.01	PA	RETIRADA DE ENSERES EXISTENTES EN EL INTERIOR DEL KIOSCO, BALDAS, REPISAS Y SIMILARES. CARGA EN CUBA PARA RETIRADA A VERTEDERO AUTORIZADO.		188,28
				CIENTO OCHENTA Y OCHO EUROS con VEINTIOCHO CÉNTIMOS	
0002	01.02	m2	LEVANTADO DE SOLERÍA INTERIOR, Y SANEADO DEL FONDO MEDIANTE REIRADA DE PEGAMENTO O SIMILAR Y NIVELACIÓN DEL FONDO PARA NUEVA GATIFA. CARGA EN CUBA PARA RETIRADA A VERTEDERO AUTORIZADO.		56,49
				CINCUENTA Y SEIS EUROS con CUARENTA Y NUEVE CÉNTIMOS	
0003	01.03	m2	DESMONTADO Y RETIRADA DE CARPINTERÍAS EXISTENTES PARA COLOCACIÓN DE NUEVA. INCLUYE EL SANEADO DE LAS MOCHETAS Y DINTELES PARA LA RECEPCIÓN DE LA NUEVA. CARGA EN CUBA PARA RETIRADA A VERTEDERO AUTORIZADO.		57,96
				CINCUENTA Y SIETE EUROS con NOVENTA Y SEIS CÉNTIMOS	
0004	01.04	PA	LIMPIEZA MANUAL DE FACHADA, RETIRADA DE PEGATNAS, CARTELES, RSTOS DE PINTURAS Y SIMILARES. CARGA EN CUBA PARA RETIRADA A VERTEDERO AUTORIZADO.		150,63
				CIENTO CINCUENTA EUROS con SESENTA Y TRES CÉNTIMOS	
0005	01.05	PA	DESMONTADO COMPLETO DE INSTALACIÓN ELÉCTRICA EXISTENTE INCLUYENDO LUMINARIAS. COMPROBANDO PREVIAMENTE SU DESAFECCIÓN Y NO DISPOSICIÓN DE CORRIENTE. REALIZADO POR TÉCNICO ESPECIALISTA. CARGA EN CUBA PARA RETIRADA A VERTEDERO AUTORIZADO.		279,83
				DOSCIENTOS SETENTA Y NUEVE EUROS con OCHENTA Y TRES CÉNTIMOS	

Nº	CÓDIGO	UD.	RESUMEN	PRECIO EN LETRA	IMPORTE
0006	02.01	m2	SANEADO DE LAS PAREDES INTERIORES Y EXTERIORES DEL KIOSCO. CONSISTENTE EN REPONER LOS PAÑOS CON DEFECTOS, COMPLETAR HUECOS, PICAR ELEMENTOS SUELTOS Y REPONER ENFOSCADO, TAPAR RESTOS DE ESPICHES, AGUJETOS, SOPORTES ETC PARA SU NIVELACIÓN. PODRÁ DETERMINARSE LA UTILIZACIÓN DE MATERIAL DIFERENTES AL MORTERO DE CEMENTO SI ASÍ SE DECIDE PORLA D.F. EN ALGUNOS PUNTOS; TALES COMO MORTERO DE PERLITA O CAPA FINA. INCLUSO MEDIOS AUXILIARES NECESARIOS. MEDIDA LA SUPERFICIE ESTIMADA DE ACTUACIÓN	CUARENTA Y DOS EUROS con VEINTICUATRO CÉNTIMOS	42,24
0007	02.02	m2	RECIBIDO DE CARPINTERÍA METÁLICA Y/O CERRAJERÍA, YA SEA CON O SIN PREMARCO, INCLUYENDO PREPARACIÓN DE HUECO Y PEQUEÑOS AJUSTES DE ALBAÑILERÍA. INCLUSO MEDIOS AUXILIARES NECESARIOS. MEDIDA LA SUPERIFCIE DEL HUECO.	VEINTISIETE EUROS con CINCO CÉNTIMOS	27,05
0008	02.03	ml	REPOSICIÓN DE DIBUJOS A MODO DE MOLDURAS EN EL EXTERIOR DEL KIOSCO: FACHADAS, ASÍ COMO EN EL TECHO EN EL INTERIOR DEL MISMO. REALIZADAS CON ELEMENTOS CERÁMICOS Y/O DE ESCAYOLA O SIMILARES SEGÚN DISPOSICIÓN EN EL MERCADO, DE IGUAL FORMA A LOS EXISTENTES. INCLUSO MEDIOS AUXILIARES NECESARIOS. MEDIDA LA LONGITUD SANEADA CON UN INCREMENTO PORCENTUAL POR NECESIDAD DE REPONER PAÑOS / TRAMOS COMPLETOS.	TREINTA Y CUATRO EUROS con VEINTIDÓS CÉNTIMOS	34,22
0009	02.04	m	Peldaño formado por huella de mármol blanco Macael de 3 cm de espesor abujardado antideslizante, recibidas con mortero M5 (1:6), incluye la preparación y saneado del soporte para recibir la pieza de peldaño. incluso repaso, enlechado y limpieza; construido según CTE. Medida la longitud de la huella.	CIENTO NOVENTA Y UN EUROS con TREINTA Y CINCO CÉNTIMOS	191,35

Nº	CÓDIGO	UD.	RESUMEN	PRECIO EN LETRA	IMPORTE
0010	02.05	m2	Solado con baldosas de gres porcelánico de 30x30 cm, recibidas con adhesivo sobre capa de mortero M5 (1:6), incluso nivelado con capa de arena de 2 cm de espesor medio, capa de mortero, pasta de alisado, enlechado y limpieza del pavimento; construido según CTE. Medida la superficie ejecutada. Coste de adquisición de la pieza 40 €/m2 IVA incluido	NOVENTA Y DOS EUROS con OCHENTA Y DOS CÉNTIMOS	92,82
0011	02.06	m	Rodapié de baldosas de gres porcelánico de 30x8 cm, recibidas con adhesivo sobre mortero M5 (1:6), incluso repaso del pavimento, aplomado de la capa de mortero, enlechado y limpieza; construido según CTE. Medida la longitud ejecutada.	DIECINUEVE EUROS con TREINTA Y SIETE CÉNTIMOS	19,37
0012	03.01		VENTANAS, Y PUERTAS CON DIFERENTES APERTURAS, CON SERIES Y MARCAS DEFINIDAS O MODELOS SIMILARES ACREDITANDO IGUALES O SUPERIORES CARACTERÍSTICAS TÉCNICAS, AVABAS EN COLOR DEFINIDO EN CAPA GRÁFICO, CON VIDRIOS INCLUIDOS, CONSIDERANDO EL MONTAJE, FABRICACIÓN, PREMARCOS, JUNTAS DE ESTANQUEIDAD, VIERTEAGUAS, CIERRES, HERRAJES DE COLGAR, SELLADO CON MASILLA DE POLIURETANO EN IGUAL COLOR. FABRICADA SEGÚN CUMPLIIMENTO DEL CTE, FABRICADAS Y MONTADAS. MEDIDAS ADAPTADAS AL HUECO EXISTENTE EN CADA CASO. MEDIDA DE FUERA A FUERA DEL CERCO. **V1 5 UNIDADES:**		424,74

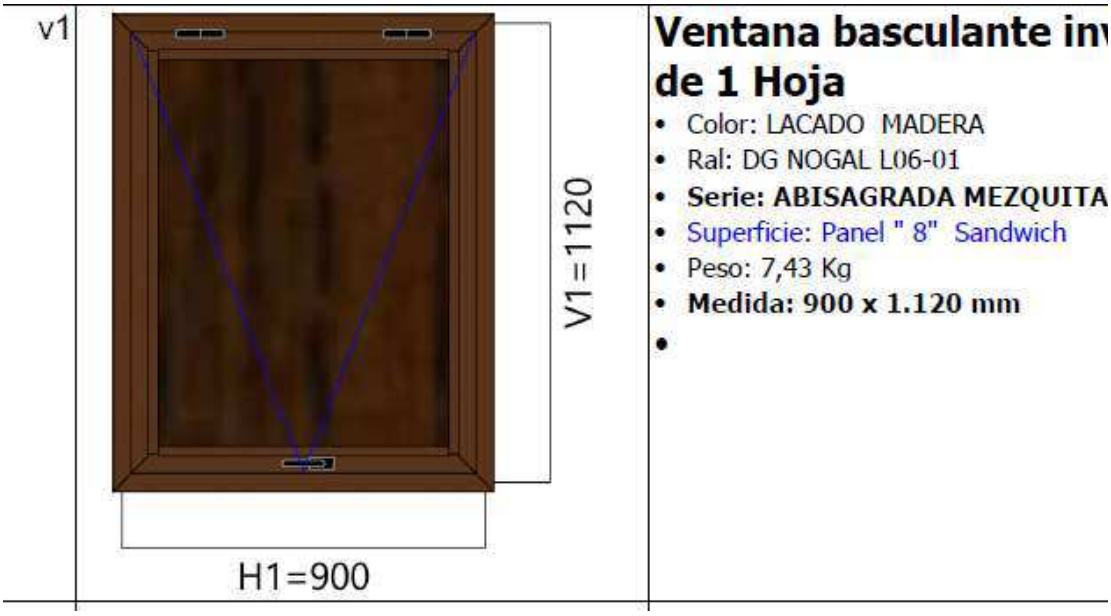

Nº	CÓDIGO	UD.	RESUMEN	PRECIO EN LETRA	IMPORTE

INCLUIRÁ EL JUEGO DE COMPÁS DE CREMALLERA SERIE EUROPA O SIMILAR, PARA ACCIONAMIENTO VERTICAL

V2 5 UNIDADES:

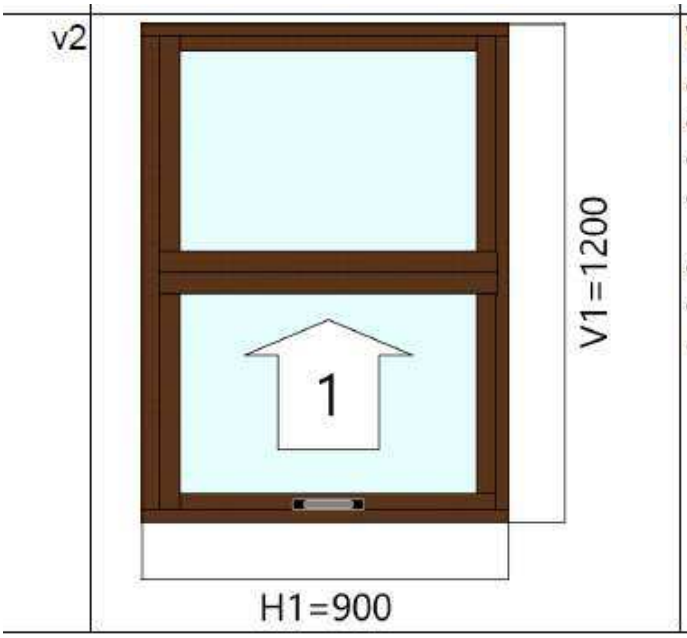

Ventana guillotina d

- Color: LACADO MADERA
- Ral: DG NOGAL L06-01
- **Serie: CORREDERA TRIANA**
- Superficie: Vidrio 4mm - camara transparente (o similar)
- Peso: 22,72 Kg
- **Medida: 900 x 1.200 mm**
- Sistema de rentecion por

V3 (PUERTA) 1 UNIDADA:

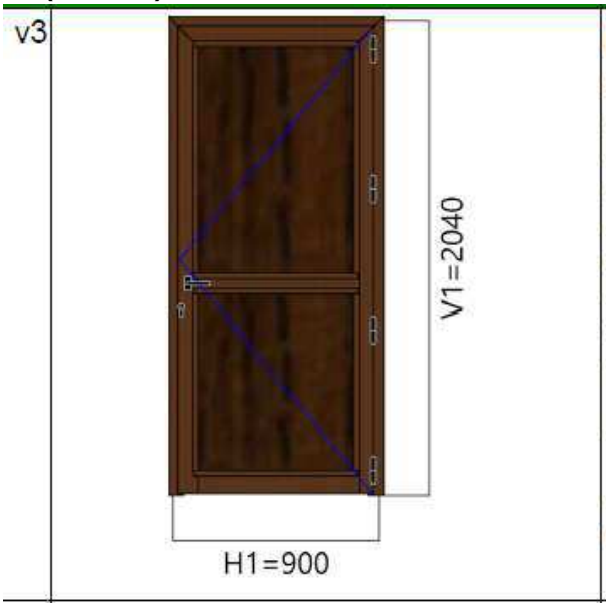

Puerta abatible Hoja Marc abierto

- Color: LACADO MADERA
- **Ral: DG NOGAL L06-01**
- Fabricante: MERCALUMINIO, SL.
- **Serie: ABISAGRADA MEZQUITA**
- Superficie: Panel " 8" Sandwich
- Peso: 12,35 Kg
- Maneta: 1 Juego manubrio recuperable a
- Cerradura: 1 Bombin para cerradura 940. h.47mm, 1 Cerradura simple sin bombin
- Bisagra: 4 Bisagra europea placa rectang dch
- **Medida: 900 x 2.040 mm**
-

V4 6 UNIDADES:

Nº	CÓDIGO	UD.	RESUMEN	PRECIO EN LETRA	IMPORTE

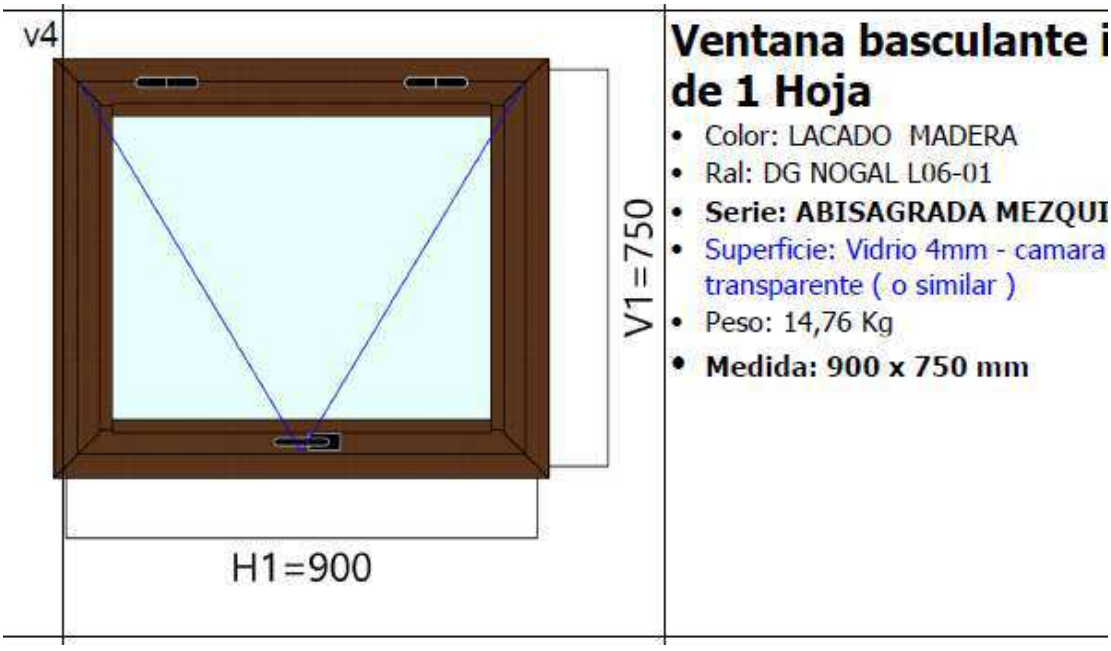

INCLUIRÁ EL JUEGO DE COMPÁS DE CREMALLERA SERIE EUROPA O SIMILAR, PARA ACCIONAMIENTO VERTICAL

05 UNIDADES DE LA V1 CON EL JUEGO DE CREMALLERAS, 05 UNIDADES DE LA V2, UNA UNIDAD DE LA V3, 06 UNIDADES DE LA V4 CON EL JUEGO DE CREMALLERAS. MARCA / MODELO IGUAL O SIMILAR DE IGUALES O SUPERIORES CARACTERÍSTICAS.

CUATROCIENTOS VEINTICUATRO EUROS con SETENTA Y CUATRO CÉNTIMOS

0013 04.01

INSTALACIÓN DE PUNTO DE ABASTECIMIENTO DE AGUA EN EL INTERIOR DEL KIOSCO - GRIFO, SIN DESAGÜE. COMPUESTO POR:
CANALIZACIÓN DE PEX DESDE ARQUETA HASTA INTERIOR DEL LOCAL
CANALIZACIÓN DE COBRE / PPR O SIMILAR EN INTERIOR DEL KIOSCO
LLAVES DE CORTE / COMPUERTA / CONEXIONES Y SIMILARES
INSTALACIÓN DE GRIFO RECIBIDO DE ALBAÑILERÍA.
MEDIDA LA UNIDAD INSTALADA CON LLAVE DE CORTE EN EL KIOSCO, PROBADA Y FUNCIONANDO.

403,37

CUATROCIENTOS TRES EUROS con TREINTA Y SIETE CÉNTIMOS

Nº	CÓDIGO	UD.	RESUMEN	PRECIO EN LETRA	IMPORTE
0014	05.01	PA	REVISIÓN DEL ESTADO DE LAS TEJAS DE CUBIERTA, COMPROBACIÓN DE SU CORRECTO ESTADO, RECIBIDO, PARA EVITAR FILTRACIONES DE AGUA O DESPRENDIMIENTOS DE TEJAS, SANEADO DE AQUELLAS SUELTAS O MAL RECIBIDAS CON MORTERO HIDRÓFIGO, Y SUSTITUCIÓN DE AQUELLAS SUELTAS EN UN NÚMERO INFERIOR A 15 TEJAS, DE IGUALES CARACTERÍSTICAS A LAS EXISTENTES. INCLUSO MEDIOS AUXILIARES NECESARIOS. REALIZADO SEGÚN CUMPLIMIENTO DE NORMATIVA VIGENTE Y CTE. MEDIDA LA PARTIDA ALZADA.	DOSCIENTOS OCHENTA Y UN EUROS con VEINTISÉIS CÉNTIMOS	281,26
0015	06.01	m2	PINTURA PLÁSTICA LISA SOBRE PARAMENTOS VERTICALES Y HORIZONTALES, APLICADA EN UN TOTAL DE TRES MANOS: MANO DE IMPRIMACIÓN Y DOS MANOS DE ACABADO, INCLUYENDO PREPARACIÓN DEL SOPORTE. COLOR A ELEGIR POR LA D.F. PINTURA ELEGIDA CON AL MENOS, 5 AÑOS DE GARANTÍA, INCLUSO MEDIOS AUXILIARES NECESARIOS. MEDIDA A CINTA CORRIDA PARA COMPENSAR LOS SALIENTES, MOCHETAS, DINTELES ETC.	DIEZ EUROS con CUARENTA Y UN CÉNTIMOS	10,41
0016	06.02	m2	Pintura pétrea lisa al cemento sobre paramentos verticales y horizontales de ladrillo o cemento,formada por: limpieza del soporte, mano de fondo y mano de acabado. Medida a cinta corrida para compensar pintado de mochetas, huecos, salientes, molduras, dibujos, y similares.	DIEZ EUROS con SETENTA Y OCHO CÉNTIMOS	10,78
0017	08.01	m3	Retirada de tejas arabes procedentes de demoliciones situada a una distancia máxima de 35 km, formada por: transporte interior, limpieza, carga, transporte y descarga en almacén. Medida la cantidad puesta en almacén.	CIEN EUROS con OCHENTA Y TRES CÉNTIMOS	100,83
0018	08ECK00150	m	Conductor eléctrico, instalado con cable, de tres conductores Libre de Halógenos RZ1-K(AS) de 4 mm2 de sección nominal y 0,6/1kV de tensión nominal, con aislamiento de polietileno reticulado (XLPE) y cubierta de Poliolefina termoplástica, bajo tubo o en bandeja, incluso p.p. de cajas de derivación y ayudas de albañilería. Según normas UNE, REBT y de la compañía suministradora. Medida la longitud ejecutada	CUATRO EUROS con CUARENTA Y CUATRO CÉNTIMOS	4,44

Nº	CÓDIGO	UD.	RESUMEN	PRECIO EN LETRA	IMPORTE
0019	08EDD00001	m	Derivación individual monofásica instalada con cable de cobre de tres conductores H07V-K de 4 mm2 de sección nominal, empotrada y aislada con tubo de PVC flexible de 23 mm de diámetro, incluso p.p. de cajas de derivación y ayudas de albañilería; construido según REBT y normas de la compañía suministradora. Medida la longitud ejecutada desde la centralización de contadores hasta la caja de protección individual.	CINCO EUROS con NOVENTA Y TRES CÉNTIMOS	5,93
0020	08EID00005	u	Interruptor diferencial II de 25 A de intensidad nominal y 0,03 A de sensibilidad tipo AC, construido según REBT y normas de la compañía suministradora. Medida la cantidad ejecutada.	CINCUENTA Y DOS EUROS con NUEVE CÉNTIMOS	52,09
0021	08EID00007	u	Interruptor diferencial II de 40 A de intensidad nominal y 0,03 A de sensibilidad tipo AC, construido según REBT y normas de la compañía suministradora. Medida la cantidad ejecutada.	CINCUENTA Y DOS EUROS con NUEVE CÉNTIMOS	52,09
0022	08EIM00101	u	Interruptor automático magnetotérmico bipolar de 10 A de intensidad nominal, construido según REBT y normas de la compañía suministradora. Medida la cantidad ejecutada.	CINCUENTA EUROS con VEINTISIETE CÉNTIMOS	50,27
0023	08EIM00102	u	Interruptor automático magnetotérmico bipolar de 16 A de intensidad nominal, construido según REBT y normas de la compañía suministradora. Medida la cantidad ejecutada.	CINCUENTA EUROS con VEINTISIETE CÉNTIMOS	50,27
0024	08EIW00013	u	Interruptor de control de potencia, bipolar, de 20 A de intensidad nominal, construido según REBT y normas de la compañía suministradora. Medida la cantidad ejecutada.	SIETE EUROS con NOVENTA Y DOS CÉNTIMOS	7,92
0025	08EKK00001	u	Instalación modular de contador monofásico con fusibles de seguridad y embarrado, incluso módulos homologado y p.p. de ayudas de albañilería; construida según REBT y normas dela compañía suministradora. Medida la cantidad ejecutada.	CIENTO VEINTICINCO EUROS con OCHENTA Y SIETE CÉNTIMOS	125,87

Nº	CÓDIGO	UD.	RESUMEN	PRECIO EN LETRA	IMPORTE
0026	08ELL00001	u	Punto de luz sencillo instalado con cable de cobre H07V-K de 1,5 mm2 de sección nominal, empotrado y aislado con tubo de PVC flexible de 13 mm de diámetro, incluso mecanismos de primera calidad empotrados y p.p. de cajas de derivación y ayudas de albañilería; construido según REBT. Medida la cantidad ejecutada.	CUARENTA Y UN EUROS con TREINTA Y CINCO CÉNTIMOS	41,35
0027	08ELL00009	u	Punto de luz multiple instalado con cable de cobre H07V-K de 1,5 mm2 de sección nominal, empotrado y aislado con tubo de PVC flexible de 13 mm de diámetro, incluso mecanismos de primera calidad empotrados y p.p. de cajas de derivación y ayudas de albañilería; construido según REBT. Medida la cantidad ejecutada.	CIENTO DOS EUROS con CINCUENTA Y NUEVE CÉNTIMOS	102,59
0028	08EPP00003	u	Arqueta de conexión de puesta a tierra de 38x50x25cm formada por fábrica de ladrillo macizo de medio pie de espesor, solera de hormigón HM-20 y tapa de hormigón HM-20 con cerco de perfil laminado L 60.6, tubo de fibrocemento de 60 mm de diámetro interior y punto de puesta a tierra, incluso excavación, relleno y conexiones; construida según REBT. Medida la cantidad ejecutada.	CIENTO VEINTISIETE EUROS con SETENTA CÉNTIMOS	127,70
0029	08EPP00005	u	Pica de puesta a tierra formada por electrodo de acero recubierto de cobre de 14 mm de diámetro y 2 m de longitud, incluso hincado y conexiones, construida según REBT. Medida la cantidad ejecutada.	CIENTO TREINTA Y UN EUROS con NOVENTA Y DOS CÉNTIMOS	131,92
0030	08EPP00101	m	Línea principal de puesta a tierra instalada con conductor de cobre desnudo de 16 mm2 de sección nominal, empotrado y aislado con tubo de PVC flexible de 13 mm de diámetro, incluso p.p. de cajas de derivación, ayudas de albañilería y conexión al punto de puesta a tierra; construida según REBT. Medida longitud ejecutada desde la primera derivación hasta la arqueta de conexion.	DIEZ EUROS con SESENTA Y CINCO CÉNTIMOS	10,65

Nº	CÓDIGO	UD.	RESUMEN	PRECIO EN LETRA	IMPORTE
0031	08ETT00003	u	Toma de corriente empotrada de 16 A con puesta a tierra, instalada con cable de cobre H07V-K de 2,5 mm2 de sección nominal, empotrado y aislado bajo tubo de PVC flexible de 13 mm de diámetro, incluso mecanismo de primera calidad y p.p. de cajas de derivación y ayudas de albañilería; construido REBT. Medida la cantidad ejecutada.	CINCUENTA Y CINCO EUROS con CUARENTA Y SIETE CÉNTIMOS	55,47
0032	08EWW00030	u	Armario para cuadro de mando y distribución, para 9 elementos, construido en plástico, para empotrar, con aparellaje, incluso ayudas de albañilería y conexión, construido según REBT. Medida la cantidad ejecutada.	CIENTO TREINTA Y CUATRO EUROS con OCHENTA Y OCHO CÉNTIMOS	134,88
0033	08EWW00095	u	Caja de protección y medida para nievel de electrificación medio, apta para un contador monofásico, construida con materia aislante de clase a, resistente a los alcalis, autoextinguible y precintable, con orificios de ventilación y conexión de conductores, conteniendo dos fusibles de 25 A de intensidad nominal y bornas de conexión, colocada en nicho mural, pequeño material, montaje y ayudas de albañilería; construida según REBT y normas de la compañía suministradora. Medida la cantidad ejecutada.	DOSCIENTOS CINCO EUROS con SESENTA Y SIETE CÉNTIMOS	205,67
0034	08WII00211	u	Luminaria para empotrar, formada por aro de aluminio esmaltado en caliente, lira de sujección, portalámpara par de 80 W, accesorios, incluso montaje conexiones y ayudas de albañilería; instalado según REBT. Medida la cantidad ejecutada. A elegir por la D.F.	SESENTA Y SEIS EUROS con NOVENTA Y DOS CÉNTIMOS	66,92
0035	08WII00301	u	Aplique de pared o techo rectangular, hermético, blindado, antivandálico, formado por cuerpo y reja de fundición de aluminio, difusor de vidrio prensado, junta de cierre de neopreno y lámpara incandescente de 100 W, accesorios, incluso montaje y conexiones; instalado según REBT. Medida la cantidad ejecutada. A elegir por la D.F.	SETENTA Y CINCO EUROS con CINCUENTA Y UN CÉNTIMOS	75,51

Nº	CÓDIGO	UD.	RESUMEN	PRECIO EN LETRA	IMPORTE
0036	ASVAONO		LONA INFORMATIVA DE LA OBRA CON LOS DATOS Y LOGOTIPOS A DEFINIR POR LA GERENCIA MUNICIPAL DE URBANISMO DE DIMENSIONES 1 X1.5 METROS. INCLUYE EL DISEÑO DE LA LONA (A APROBAR POR LA GMU) ASÍ COMO SU INSTALACIÓN Y GUARDA DURANTE TODA LA OBRA. MEDIDA LA UNIDAD INSTALADA.	CIENTO SETENTA Y UN EUROS con OCHENTA Y DOS CÉNTIMOS	171,82
0037	E27ES080	ud	Placa señalización-información en PVC serigrafiado de 50x30 cm., fijada mecánicamente, amortizable en 3 usos, incluso colocación y desmontaje. s/ R.D. 485/97.	CUATRO EUROS con CUARENTA Y TRES CÉNTIMOS	4,43
0038	E27PIA010	ud	Casco de seguridad con arnés de adaptación. Certificado CE. s/ R.D. 773/97.	UN EUROS con NOVENTA Y CUATRO CÉNTIMOS	1,94
0039	E27PIA070	ud	Gafas protectoras contra impactos, incoloras, (amortizables en 3 usos). Certificado CE. s/ R.D. 773/97.	TRES EUROS con VEINTITRÉS CÉNTIMOS	3,23
0040	E27PIA100	ud	Semi-mascarilla antipolvo un filtro, (amortizable en 3 usos). Certificado CE. s/ R.D. 773/97.	OCHO EUROS con CUARENTA Y SIETE CÉNTIMOS	8,47
0041	E27PIM040	ud	Par de guantes de uso general de lona y serraje. Certificado CE. s/ R.D. 773/97.	UN EUROS con CUARENTA Y CUATRO CÉNTIMOS	1,44
0042	E27PIP030	ud	Par de botas de seguridad con puntera metálica para refuerzo y plantillas de acero flexibles, para riesgos de perforación, (amortizables en 3 usos). Certificado CE. s/ R.D. 773/97.	NUEVE EUROS con SESENTA CÉNTIMOS	9,60
0043	E27W040	ud	Costo mensual de limpieza y desinfección de casetas de obra, considerando dos horas a la semana un peón ordinario.	CUARENTA Y SEIS EUROS con TREINTA Y CINCO CÉNTIMOS	46,35
0044	E27W060	ud	Reconocimiento médico obligatorio anual trabajador.	CIENTO CINCUENTA Y CUATRO EUROS con SETENTA Y SEIS CÉNTIMOS	154,76
0045	E28EB050	ud	Foco de balizamiento intermitente, (amortizable en cinco usos). s/R.D. 485/97.	TRECE EUROS con DOCE CÉNTIMOS	13,12

Nº	CÓDIGO	UD.	RESUMEN	PRECIO EN LETRA	IMPORTE
0046	E28EV090	ud	Chaleco super-reflectante. Amortizable en 5 usos. Certificado CE. s/R.D. 773/97.	SIETE EUROS con SIETE CÉNTIMOS	7,07
0047	E390500	m.	Cinta de señalización bicolor rojo/blanco de material plástico, incluso colocación y desmontaje. Medida la longitud ejecutada.	CERO EUROS con CINCUENTA Y CINCO CÉNTIMOS	0,55

CUADRO DE PRECIOS AUXILIARES

CÓDIGO	CANTIDAD	UD	RESUMEN	PRECIO	SUBTOTAL	IMPORTE
AEH00100		**m3**	**TRANSPORTE INTERIOR MECANICO DE RESIDUOS PETREOS SELECCIONADOS A**			
			Transporte interior mecánico de residuos pétreos seleccionados a 100 m.			
ME00400	0,017	h	RETROEXCAVADORA	34,98	0,59	
MK00300	0,110	h	CARRETILLA MECÁNICA BASCULANTE 1 m3	3,65	0,40	
TP00100	1,000	h	PEÓN ESPECIAL	18,28	18,28	
			COSTE UNITARIO TOTAL			**19,27**

Asciende el precio unitario del concepto auxiliar a la mencionada cantidad de DIECINUEVE EUROS con VEINTISIETE CÉNTIMOS

AGL00100		**m3**	**LECHADA DE CEMENTO CEM II/A-L 32,5 N**			
			Lechada de cemento CEM II/A-L 32,5 N, envasado, confeccionada a mano, según UNE-EN 197-1:2000.			
TP00100	3,605	h	PEÓN ESPECIAL	18,28	65,90	
GC00200	0,515	t	CEMENTO CEM II/A-L 32,5 N EN SACOS	92,54	47,66	
GW00100	0,891	m3	AGUA POTABLE	0,55	0,49	
			COSTE UNITARIO TOTAL			**114,05**

Asciende el precio unitario del concepto auxiliar a la mencionada cantidad de CIENTO CATORCE EUROS con CINCO CÉNTIMOS

AGM00500		**m3**	**MORTERO DE CEMENTO M5 (1:6) CEM II/A-L 32,5 N**			
			Mortero de cemento CEM II/A-L 32,5 N, tipo M5 (1:6), con una resistencia a compresión de 5 N/mm2, según UNE-EN 998-2:2004.			
TP00100	1,030	h	PEÓN ESPECIAL	18,28	18,83	
AA00300	1,102	m3	ARENA GRUESA	6,53	7,20	
GC00200	0,258	t	CEMENTO CEM II/A-L 32,5 N EN SACOS	92,54	23,88	
GW00100	0,263	m3	AGUA POTABLE	0,55	0,14	
			COSTE UNITARIO TOTAL			**50,05**

Asciende el precio unitario del concepto auxiliar a la mencionada cantidad de CINCUENTA EUROS con CINCO CÉNTIMOS

AGP00100		**m3**	**PASTA DE ESCAYOLA**			
			Pasta de escayola E-30 envasada, confeccionada a mano.			
TP00100	6,594	h	PEÓN ESPECIAL	18,28	120,54	
GE00100	0,814	t	ESCAYOLA E-30 ENVASADA	64,70	52,67	
GW00100	0,721	m3	AGUA POTABLE	0,55	0,40	
			COSTE UNITARIO TOTAL			**173,61**

Asciende el precio unitario del concepto auxiliar a la mencionada cantidad de CIENTO SETENTA Y TRES EUROS con SESENTA Y UN CÉNTIMOS

AGY00200		**m3**	**PASTA DE YESO BLANCO YF**			
			Pasta de yeso blanco YF, confeccionadaa mano, según UNE-EN 13279-1:2000.			
TP00100	3,000	h	PEÓN ESPECIAL	18,28	54,84	
GW00100	0,618	m3	AGUA POTABLE	0,55	0,34	
GY00100	0,876	t	YESO BLANCO YF	60,35	52,87	
			COSTE UNITARIO TOTAL			**108,05**

Asciende el precio unitario del concepto auxiliar a la mencionada cantidad de CIENTO OCHO EUROS con CINCO CÉNTIMOS

ATC00100		**h**	**CUADRILLA ALBAÑILERÍA, FORMADA POR OFICIAL 1ª Y PEÓN ESP.**			
			Cuadrilla albañilería, formada por oficial 1ª y peón especial.			
TO00100	1,000	h	OF. 1ª ALBAÑILERÍA	19,23	19,23	
TP00100	1,000	h	PEÓN ESPECIAL	18,28	18,28	
			COSTE UNITARIO TOTAL			**37,51**

Asciende el precio unitario del concepto auxiliar a la mencionada cantidad de TREINTA Y SIETE EUROS con CINCUENTA Y UN CÉNTIMOS

ATC00200		**h**	**CUADRILLA ALBAÑILERÍA, FORMADA POR OFICIAL 2ª Y PEÓN ESP.**			
			Cuadrilla albañilería, formada por oficial 2ª y peón especial.			
TO02200	1,000	h	OFICIAL 2ª	18,74	18,74	
TP00100	1,000	h	PEÓN ESPECIAL	18,28	18,28	
			COSTE UNITARIO TOTAL			**37,02**

Asciende el precio unitario del concepto auxiliar a la mencionada cantidad de TREINTA Y SIETE EUROS con DOS CÉNTIMOS

ANEXO II. PLANOS

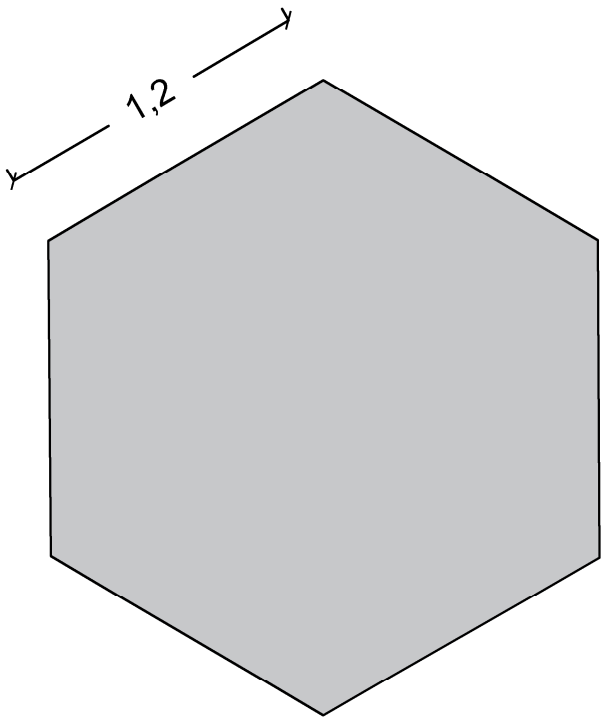

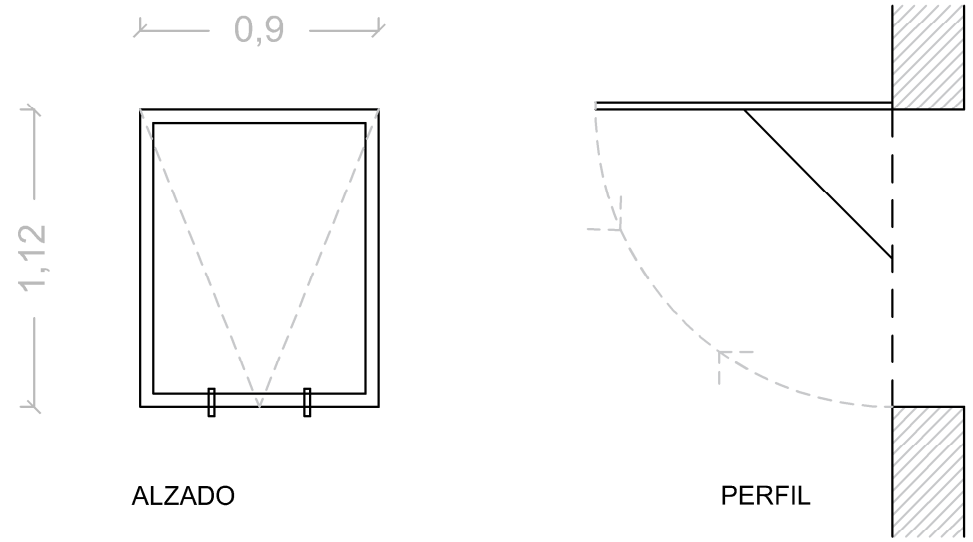

VENTANAS CIEGAS DE ALUMINIO LACADO COLOR MARRÓN - IMITACIÓN MADERA, CON CIERRE INFERIOR. ABATIBLES SUPERIORES, CON SOPORTE DE FIJACIÓN.
5 UNIDADES.

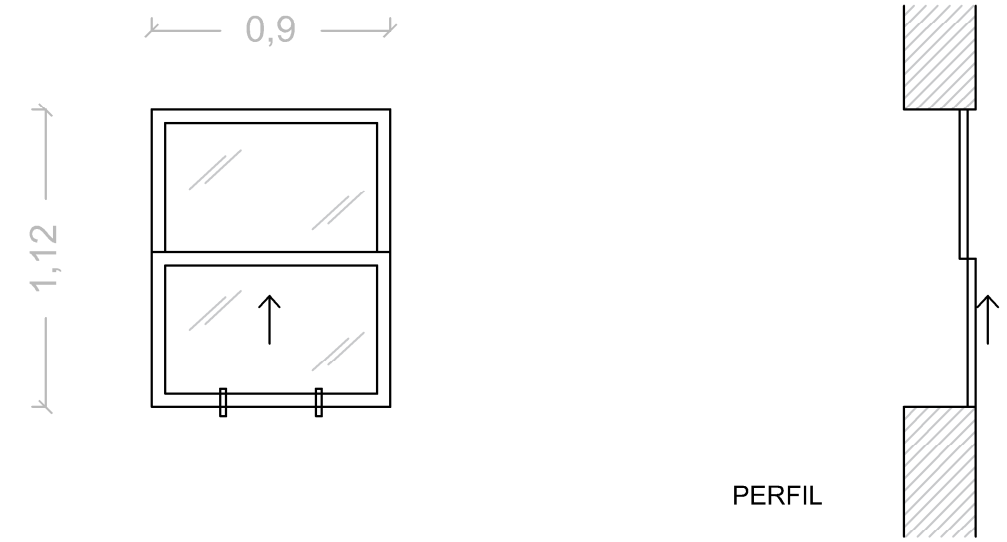

VENTANAS VIDRIO TERMOACÚSTICO,SECCIONAL SUPERIOR, ALUMINIO LACADO COLOR MARRÓN - IMITACIÓN MADERA, CON CIERRE INFERIOR.
5 UNIDADES.

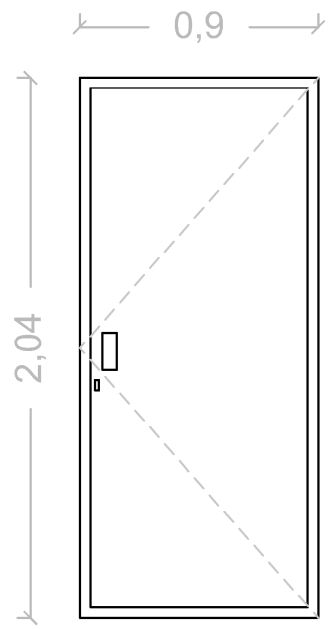

PUERTA ABATIBLE CIEGA DE ALUMINIO LACADO COLOR MARRÓN - IMITACIÓN MADERA, CON CERRADURA DE SEGURIDAD. ABATIBLE
1 UNIDAD.

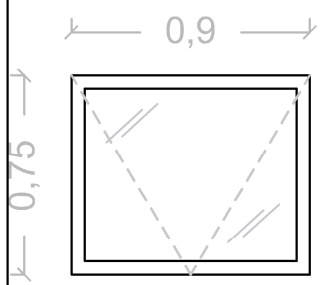

ALZADO

VENTANAS VIDRIO TERMOACÚSTICO,ABATIBLES SUPERIOR, ALUMINIO LACADO COLOR MARRÓN - IMITACIÓN MADERA, CON CIERRE INFERIOR.
6 UNIDADES.

ESQUEMA DE PLANTA DE KIOSCO Y DETALLES DE CARPINTERÍAS EXISTENTES.
SIN ESCALA. ACOTADO EN METROS.

ANEXO III. FOTOGRAFÍAS


PRIMERA BATALLA EN CASA


SANLÚCAR
PRIMERA BATALLA EN CASA


SANLÚCAR
TENTADERO
ESCUELA DE TAUROMAQUIA "EL VOLAPIÉ"


SANLÚCAR
TENTADERO
GANAS DE RAYO
COHEBU
12
CD RAYO SANLUQUEÑO VS CASTILLEJA CF
AHORRA EN TU NEGOCIO GRATIS

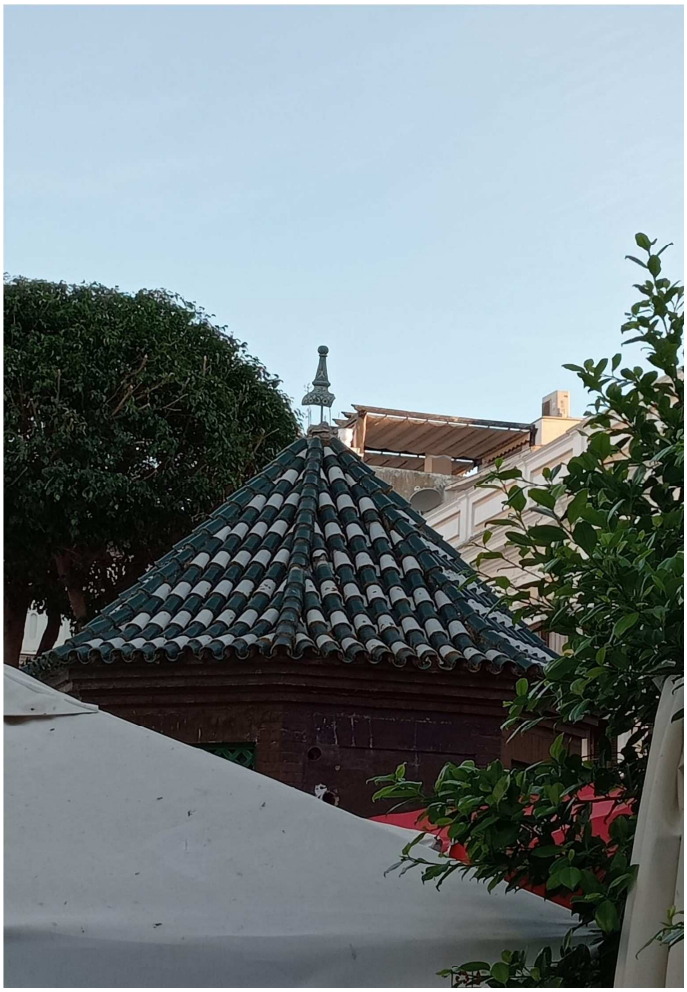







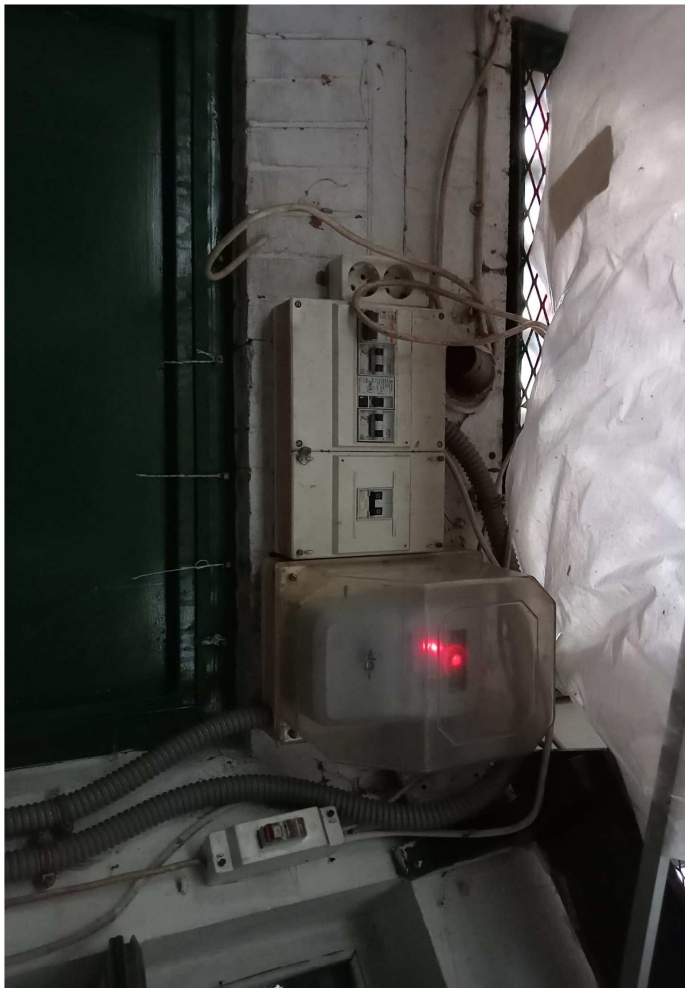

















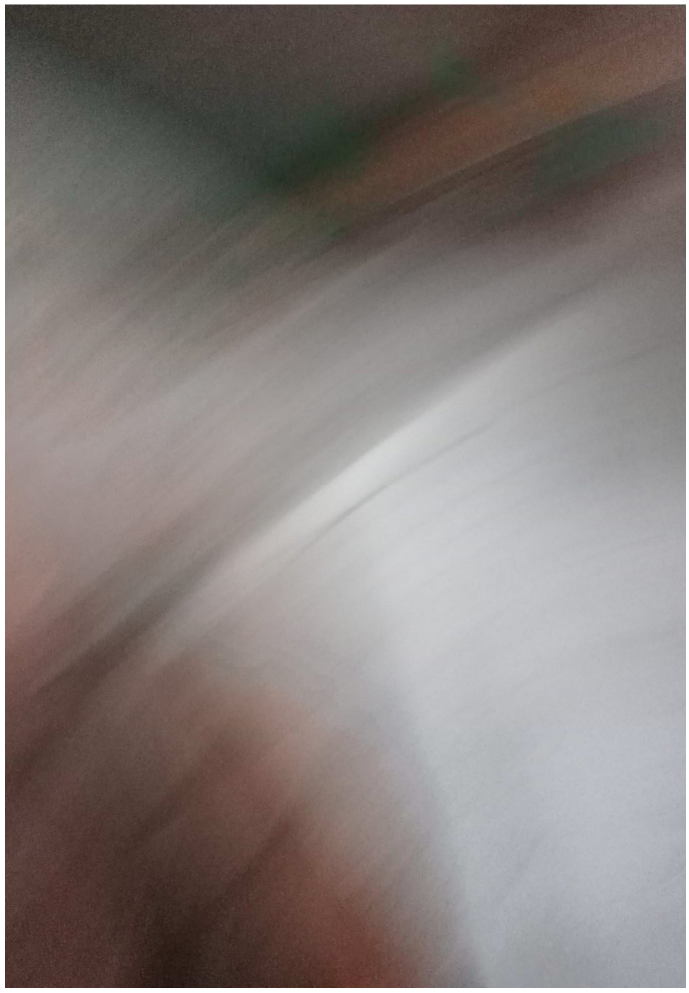

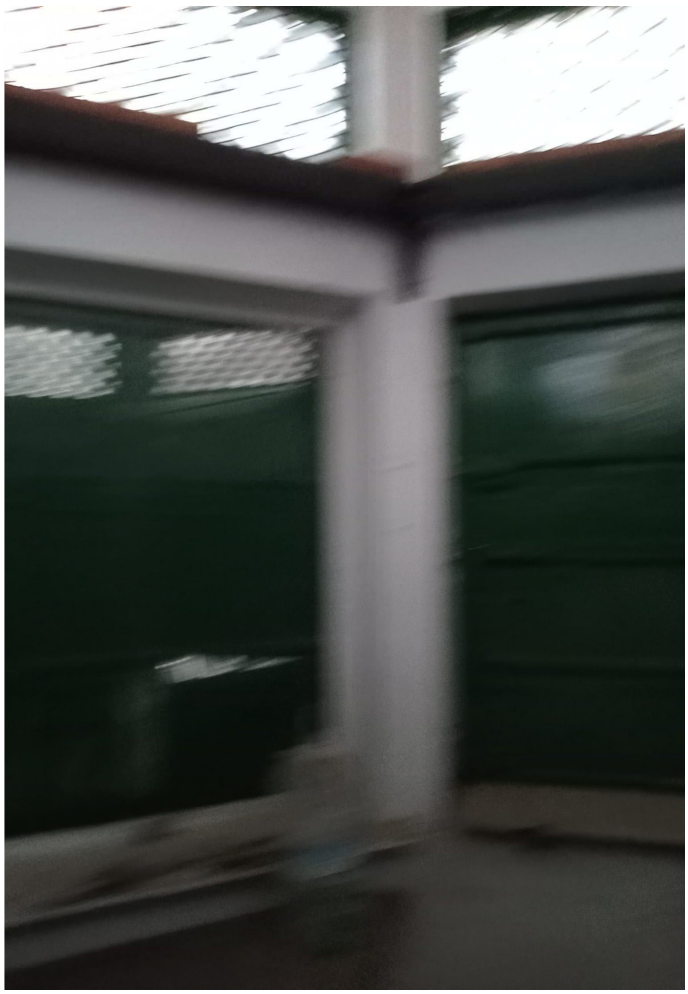



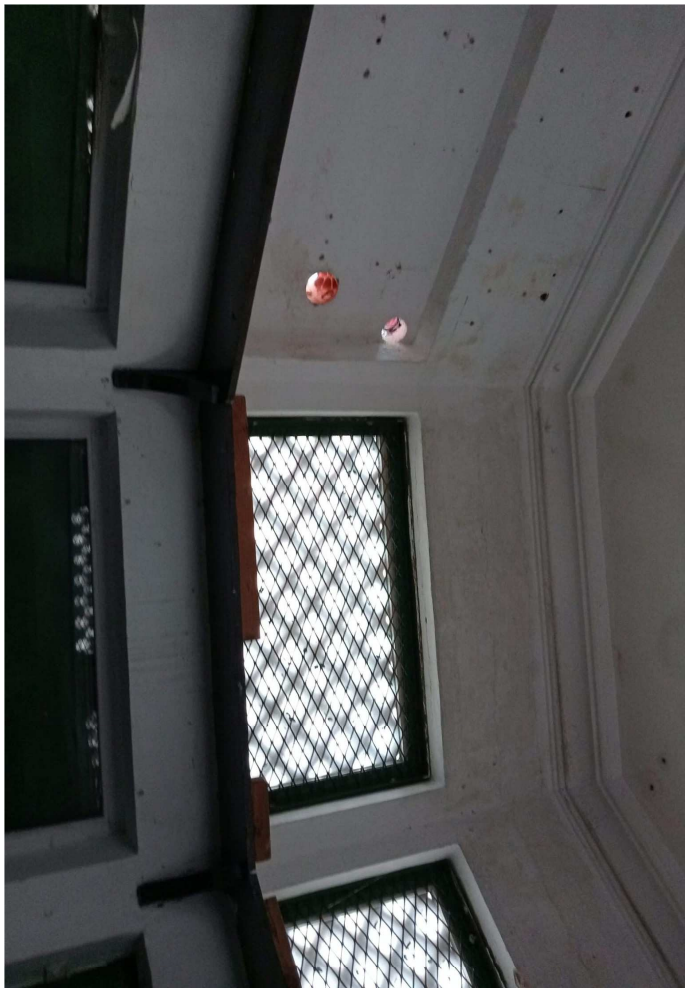


Pasa la
esquiche

